KUUL D – rot-orangefarbene Wandleuchte / Wandlampe

https://ummo-lighting.de/de/kuul/7815-kuul-d-schwarz-wandleuchte-wandleuchte-5906733727540.html



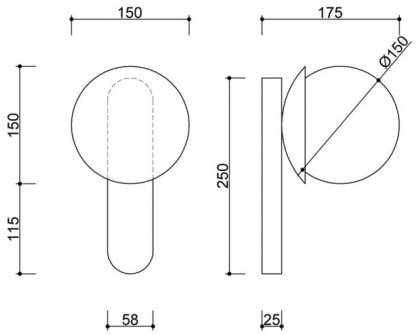

Preis: **609,00 zł** brutto

Hersteller: **UMMO Lighting**

Produkt-Code: **KLD112000**

EAN: **5906733727540**

Beschreibung

Beschreibung des Designs

Die Wandleuchte KUUL D ist eine Wandleuchte, die durch ihre Schlichtheit und grafische Klarheit überrascht. Auf den ersten Blick erinnert sie an einen Schneeball, der an der Wand klebt - kein Wunder, denn die gesamte KUUL-Kollektion ist genau von der Form von Kugeln inspiriert. Geometrisches Spiel wird mit funktionalem Design kombiniert. Das Ergebnis ist eine moderne, aber warme Beleuchtung, die die Aufmerksamkeit auf sich zieht, anstatt den Raum zu dominieren.

Die minimalistische Form, die aus einer vertikalen Metallhalterung und einem kugelförmigen, milchig-weißen Lampenschirm mit einem Durchmesser von 15 cm besteht, wurde mit Blick auf moderne Interieurs entworfen: vom japanischen Stil bis zum Loft, vom Hausflur bis zur Hotellobby.

Lampenkomponenten und Funktionalität

KUUL D ist aus hochwertigem Metall gefertigt, das in einer strukturierten Farbe lackiert ist - erhältlich in Tiefschwarz (RAL 9005), Reinweiß (RAL 9003) und

elegantem Burgunderrot (RAL 3004). Mit ihren weichen Linien und der raffinierten Verarbeitung eignet sie sich sowohl als dezente Dekoration als auch als Lichtquelle.

Im Inneren der Leuchte befindet sich eine Fassung für eine G9-Glühbirne (max. 12 W LED), so dass der Benutzer die Wattstärke und die Lichtfarbe frei wählen kann. Der Milchglasschirm streut das Licht gleichmäßig und erzeugt einen stimmungsvollen Schein - ideal für die abendliche Ruhe oder zur sanften Beleuchtung von Durchgängen.

Anwendung und Schutzart IP20 / IP44

Die Wandleuchte KUUL D ist in zwei Ausführungen erhältlich:

- **IP20** - für trockene Räume wie Wohnzimmer, Schlafzimmer, Flure oder Büros.
- **IP44** - für Räume mit höherer Luftfeuchtigkeit, darunter Bäder (z.B. in Spiegelnähe), Waschküchen sowie Eingangsbereiche und überdachte Terrassen.

Dadurch lässt er sich leicht an verschiedene Funktionen und Standorte in Ihrem Zuhause oder in Geschäftsräumen anpassen.

Handgefertigt und einzigartig

Jede KUUL D Leuchte wird von Hand zusammengebaut, mit viel Liebe zum Detail und Präzision in der Montage. Dies ist kein Massenprodukt - es ist eine Leuchte, die für diejenigen geschaffen wurde, die eine bewusste Wahl und nachhaltiges Design schätzen.

Die KUUL D Wandleuchte beeindruckt als Solist, wirkt aber am besten als Teil eines größeren Arrangements mit den KUUL A, B und C Leuchten. Zusammen bilden sie eine kohärente Leuchtenfamilie, die jedes Interieur mit einer Harmonie aus Licht und Form erfüllen kann.

KUUL D - Hauptmerkmale

- Wandleuchte mit modernem, minimalistischem Design.
- Drei Farbvarianten: Schwarz (RAL 9005), Weiß (RAL 9003), Burgunderrot (RAL 3004).
- Zwei Versionen der Wasserdichtigkeit: IP20 (für trockene Innenräume) und IP44 (für Bäder und Feuchträume).
- G9-Lichtquelle (max. 12 W LED) - Farbe und Lichtleistung wählbar.
- Hochwertige Materialien: Metall und Glas, pulverbeschichtet.
- Vielseitig einsetzbar: für Wohnzimmer, Schlafzimmer, Flur, Bad oder Hotel.
- Handmontiert - handwerkliche Präzision und Individualität jedes einzelnen Stücks.

Technische Informationen

Inklusive Lichtquelle	Nicht
Gewindetyp	G9-LED
Max. Leistung der Leuchte	1 x 12W
IP-Abschluss	IP20
Länge	17,5 cm
Breite	15cm
Höhe	26,5 cm
Abmessungen der Deckenschiene Länge x Breite	25cm x 5,8cm
Baumaterial	Metall/Glas
Farben	rot-orange
Farbe des Farbtons	weiß
Bürgschaft	24 Monate
Zusätzliche Kommentare	auf Bestellung handgefertigtes Produkt
Typ / Anwendung	Wandleuchte, Wandlampe
Stromversorgung	~230V, 50/60 Hz

Andere Veredelungen

