# HANEA Wandleuchte in Olivgrün / Wandlampe

https://ummo-lighting.de/de/hanea/7809-hanea-schwarze-wandleuchte-wandleuchter-5906733727564.html

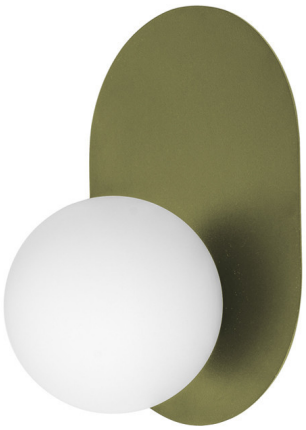

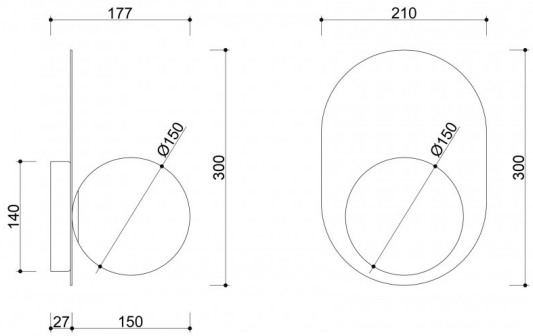


Preis: **809,00 zł** brutto

Hersteller: **UMMO Lighting**

Produkt-Code: **HA0114000**

EAN: **5906733727564**

## Beschreibung

Werden Sie Mitglied der UMMO-Familie! Die Lampen aus der HANEA-Kollektion sind der ideale Einstieg in Ihr Beleuchtungsabenteuer von der Ostsee. Wandlampen mit einem schlichten, milchig weißen Schirm auf einem Metallsockel, der an der Wand anliegt. Hanea bedeutet auf Schwedisch "Mann", aber im Gegensatz zu ihrem Namen ist die Lampe sehr vielseitig, so dass sie auch in typisch "weiblichen" Arrangements gut funktioniert. Die Armaturen sind je nach Modell mit schwarzer oder weißer Strukturfarbe pulverbeschichtet. Lassen Sie sich von der Kollektion HANEA mit ihren zarten Linien und dem subtilen Licht verführen. Sie werden es nicht bereuen :)

## Technische Informationen

| | |
|---|---|
| **Inklusive Lichtquelle** | Nicht |
| **Gewindetyp** | G9-LED |
| **Eingangsspannung** | 220-240V |
| **Max. Leistung der Leuchte** | 1 x 12W |
| **IP-Abschluss** | IP20 |
| **Breite** | 21cm |
| **Höhe** | 30cm |
| **Tiefe** | 18cm |
| **Durchmesser des Deckengitters** | 14cm |
| **Baumaterial** | Metall/Glas |
| **Farben** | grün (Schilfgrün RAL 6013) |
| **Farbe des Farbtons** | weiß |
| **Durchmesser des Lampenschirms** | 15cm |
| **Farbe des Rahmens** | grün |
| **Bürgschaft** | 24 Monate |
| **Zusätzliche Kommentare** | auf Bestellung handgefertigtes Produkt |
| **Typ / Anwendung** | Wandleuchte, Wandlampe |

## Andere Veredelungen



