RIFLO W B Steel – Wandleuchte aus Stahl mit farblosem Glas

Farbtemperatur:

https://ummo-lighting.de/de/riflo/7792-riflo-w-b-steel-wandleuchte-aus-stahl-mit-farblosem-glas-5906733727861.html



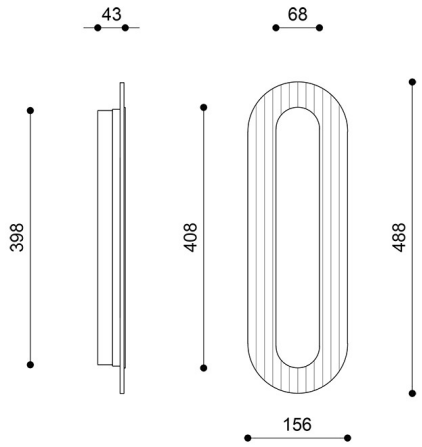

Preis: **299,76 €** brutto

Hersteller: **UMMO Lighting**

Produkt-Code: **RIWBS616002**

EAN: **5906733727861**

Zur Auswahl stehen:

Farbtemperatur	Produkt-Code	Ean13	Bruttopreis
3000K	RIWBS616002	5906733727861	299,76 €
4000K	RIWBS616004	5906733727878	299,76 €

Beschreibung

Beschreibung des Designs

RIFLO W B Steel ist eine Wandleuchte, die die Essenz der modernistischen Architektur mit einem zeitgemäßen Designansatz verbindet. Ihre längliche, ovale Form knüpft an die geometrischen Prinzipien der Moderne und die Ästhetik des Bauhaus an, bei denen Einfachheit, Funktionalität und harmonische Proportionen die Grundlage des Entwurfs bilden. Die Stahlausführung verleiht der Leuchte einen eleganten, zeitlosen Charakter, während ihre schlanke Silhouette ihren architektonischen Ausdruck unterstreicht.

Das charakteristischste Element der Leuchte ist der transparente, geriffelte Glasschirm, ergänzt durch ein dekoratives Element in Stahlfarbe. Regelmäßige Rillen verleihen der Oberfläche Rhythmus und Tiefe, brechen das Licht auf subtile Weise und erzeugen ein interessantes Spiel von Reflexen. Das transparente Glas bringt die Struktur des Materials zur Geltung und bewahrt gleichzeitig die optische Leichtigkeit der gesamten Konstruktion. Es handelt sich um eine zeitgenössische Interpretation einer modernistischen Form, bei der die dekorative Wirkung aus der Textur, den Proportionen und den präzise ausgearbeiteten Details resultiert.

Der Name RIFLO lässt sich als Verbindung von Assoziationen mit den englischen Wörtern „riffle“ – was Riffelung oder Prägung bedeutet – und „flow“ –

was sich auf den Fluss bezieht – interpretieren. Diese Kombination spiegelt den Charakter des Entwurfs gut wider – die rhythmische Struktur des geriffelten Glases und die Fließendheit der langgestreckten Form. Dadurch verbindet RIFLO W B Steel geometrische Strenge mit einer subtilen Oberflächendynamik.

Bestandteile der Leuchte und Funktionalität

Die Wandleuchte RIFLO W B Steel besteht aus Metall und Glas, die eine harmonische Komposition mit modernem Charakter bilden. Die Stahloberfläche unterstreicht die minimalistische Form der Leuchte, während der transparente, geriffelte Lampenschirm ihr markantestes dekoratives Element darstellt. Die Struktur des Glases wird durch ein dekoratives Detail in Stahlfarbe ergänzt, und das Gesamtbild rundet eine dunkelbeige Metallblende ab, die sich dezent in die Konstruktion der Leuchte einfügt.

Die Leuchte ist mit einer integrierten LED-Lichtquelle mit einer Leistung von 4,8 W ausgestattet. Die geriffelte Oberfläche des Glases beeinflusst die Lichtstreuung, verleiht dem Licht eine subtile Struktur und unterstreicht die optischen Vorzüge des Lampenschirms. Durch die längliche Form mit den Maßen 4,3 × 15,6 × 48,8 cm wirkt die Wandleuchte schlank und elegant und setzt einen markanten Akzent an der Wand. Im Vergleich zum Modell RIFLO W A sorgt ihre größere Höhe für einen noch länglicheren optischen Effekt.

Einsatzbereich und Schutzart IP20

RIFLO W B Steel wurde für die Beleuchtung trockener Innenräume konzipiert. Die Schutzart IP20 bedeutet, dass die Leuchte für den Innenbereich bestimmt ist, an Orten, die keiner direkten Feuchtigkeit ausgesetzt sind. Sie eignet sich hervorragend für das Wohnzimmer, das Schlafzimmer, den Flur, den Vorraum oder den Eingangsbereich.

Die Wandleuchte kann als Akzent- oder Ergänzungsbeleuchtung dienen und unterstreicht die Innenarchitektur sowie ausgewählte Einrichtungselemente. Dank der Kombination aus Stahlelementen und transparentem, geriffeltem Glas fügt sie sich harmonisch in moderne, minimalistische und industrielle Räume sowie in vom Modernismus inspirierte Interieurs ein. Ihre längliche Form ermöglicht es, die vertikalen Wandflächen zu betonen und verleiht der Raumgestaltung Eleganz und visuelle Ordnung.

Handgefertigt und einzigartig

Jedes Exemplar der Leuchte RIFLO W B wird auf Bestellung von Hand zusammengebaut, wobei besonders auf Präzision und die Feinheit der Details geachtet wird. Dieser Ansatz unterstreicht den individuellen Charakter des Produkts sowie die Philosophie der Marke UMMO, die auf bewusstem Design, hochwertiger Materialauswahl und sorgfältiger Verarbeitung basiert.

RIFLO W B Steel ist ein Angebot für Menschen, die zeitlose Ästhetik, edle Materialien und einen modernen Ansatz in der Beleuchtung schätzen. Die Kombination aus einer langgestreckten, geometrischen Form, Stahlakzenten und transparentem, geriffeltem Glas bildet ein harmonisches Ganzes, das durch seine Details besticht, ohne den Raum zu erdrücken. Es handelt sich um eine Leuchte, in der Inspirationen aus dem Modernismus auf zeitgemäße Funktionalität treffen.

Die wichtigsten Merkmale

- Moderne, langgestreckte Form, inspiriert vom Modernismus und der Bauhaus-Ästhetik.
- Stahlausführung mit dekorativem Metallelement.
- Transparenter, geriffelter Glasschirm, der die Lichtstruktur unterstreicht.
- Eine zeitlose Kombination aus Metall und Glas.
- Integrierte LED-Lichtquelle mit einer Leistung von 4,8 W.
- Schlanke Proportionen: 4,3 × 15,6 × 48,8 cm.
- Dunkelbeige Metallblende mit den Maßen 39,8 × 6,8 cm.
- Schutzklasse IP20 – für den Innenbereich.
- Auf Bestellung von Hand gefertigt, mit Liebe zum Detail.

Technische Informationen

Inklusive Lichtquelle	Ja
Art der Lichtquelle	LED
Max. Leistung der Leuchte	4,8W
IP-Abschluss	IP20
Länge	4,3 cm
Breite	15,6cm
Höhe	48,8 cm
Abmessungen der Deckenschiene Länge x Breite	39,8 cm x 6,8 cm
Baumaterial	Stahl/Glas
Farben	Edelstahl (Steel)
Farbe des Farbtons	transparent
Bürgschaft	5 lat
Zusätzliche Kommentare	auf Bestellung handgefertigtes Produkt
Typ / Anwendung	Wandleuchte, Wandlampe
Stromversorgung	~230V, 50/60 Hz

Andere Veredelungen



