# RIFLO W A Steel – Wandleuchte aus Stahl mit graphitfarbenem, satiniertem Glas

Farbtemperatur:

https://ummo-lighting.de/de/riflo/7789-riflo-w-a-steel-wandleuchte-aus-stahl-mit-graphitfarbenem-satiniertem-glas-5906733727786.html

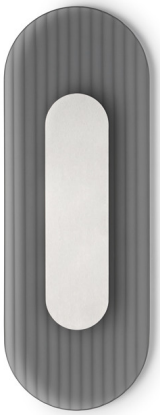

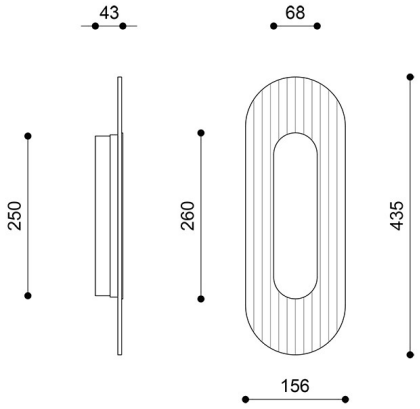


Preis: 272,93 € brutto

Hersteller: **UMMO Lighting**

Produkt-Code: **RWAS616032**

EAN: **5906733727786**

## Zur Auswahl stehen:

| Farbtemperatur | Produkt-Code | Ean13 | Bruttopreis |
|---|---|---|---|
| 3000K | RWAS616032 | 5906733727786 | 272,93 € |
| 4000K | RWAS616034 | 5906733727793 | 272,93 € |

## Beschreibung

### Beschreibung des Designs

RIFLO W A Steel ist eine Wandleuchte, deren Form durch subtile Geometrie und eine ausgewogene Materialkombination besticht. Die abgeflachte, ovale Silhouette der Leuchte erinnert an die modernistische Architektur, in der die Schlichtheit der Form und die Funktionalität eine zentrale Rolle spielen. Inspirationen durch die Bauhaus-Ästhetik und den Modernismus der 1930er Jahre verleihen der Leuchte einen zeitlosen Charakter, während die Stahlausführung ihren eleganten, architektonischen Ausdruck unterstreicht.

Das charakteristischste Element des Modells ist der graphitfarbene, satinierte Lampenschirm aus geriffeltem Glas, ergänzt durch ein dekoratives Element in Stahlfarbe. Regelmäßige Rillen sorgen für einen subtilen Rhythmus und verleihen der Oberfläche Tiefe, während sie gleichzeitig das Licht sanft streuen. Die transparente Struktur des Glases verleiht der Leuchte eine optische Leichtigkeit, während die Metallakzente ihre präzise gestaltete Form unterstreichen. RIFLO W A Steel ist eine zeitgenössische Interpretation der modernistischen Ästhetik, bei der sich die dekorative Wirkung aus dem Material, den Proportionen und den ausgefeilten Details ergibt.

Der Name RIFLO lässt sich als phonetische Abwandlung des englischen Wortes „riffle“ verstehen, das feine Rillen oder Prägungen bezeichnet. Gerade

die geriffelte Oberfläche des Glases verleiht der Leuchte ihren unverwechselbaren Charakter. Die geometrische Form und die subtile Struktur bilden eine harmonische Komposition, deren Stärke in der Zurückhaltung und dem bewussten Einsatz der Materialien liegt.

## Bestandteile der Leuchte und Funktionalität

Die Konstruktion der Wandleuchte RIFLO W A Steel verbindet Metallelemente in Stahloptik mit einem dekorativen Lampenschirm aus graphitfarbenem, satiniertem Glas. Die geriffelte Oberfläche verleiht der Leuchte einen individuellen Charakter und beeinflusst die Lichtstreuung, wodurch ein sanfter Streueffekt entsteht. Abgerundet wird das Gesamtbild durch eine dunkelbeige Metallblende, die als unauffälliges Befestigungselement dient und die Komposition vervollständigt.

Die Leuchte ist mit einer integrierten 3-W-LED-Lichtquelle ausgestattet. Dank ihres geringen Stromverbrauchs eignet sich die Wandleuchte hervorragend als Ergänzungs- oder Akzentbeleuchtung, um ausgewählte Elemente der Raumgestaltung hervorzuheben. Die schlanke Konstruktion mit den Maßen 4,3 × 15,6 × 43,5 cm ermöglicht die Montage auch an Orten, an denen es darauf ankommt, eine optische Leichtigkeit zu bewahren und den Raum sparsam zu nutzen.

## Anwendungsbereich und Schutzart IP20

RIFLO W A Steel wurde für die Beleuchtung trockener Innenräume konzipiert. Die Schutzart IP20 bedeutet, dass die Leuchte für den Einsatz in Innenräumen vorgesehen ist, in denen sie keiner direkten Feuchtigkeit ausgesetzt ist. Sie eignet sich hervorragend für das Wohnzimmer, das Schlafzimmer, den Flur, den Vorraum oder den Eingangsbereich.

Die Wandleuchte kann als Zusatz-, Dekorations- oder Akzentbeleuchtung dienen und die Struktur der Wand sowie ausgewählte Einrichtungselemente hervorheben. Dank der Kombination aus Stahldetails und geriffeltem Glas fügt sie sich harmonisch in modernistische, minimalistische und zeitgenössische Einrichtungsstile sowie in vom Industrial-Stil inspirierte Innenräume ein.

## Materialien und raffinierte Details

Der Charakter der Leuchte RIFLO W A Steel entsteht durch die sorgfältig ausgewählte Kombination aus Metall und Glas. Die Stahlelemente verleihen der Leuchte Ausdruckskraft, während der graphitfarbene, satinierte Schirm für Subtilität und dekorative Tiefe sorgt. Die geriffelte Oberfläche durchbricht die Glätte des Materials, unterstreicht die Präzision der Form und verleiht der Leuchte einen individuellen Charakter.

Das Design basiert auf harmonischen Proportionen und einer zurückhaltenden Formensprache. Anstelle überflüssiger Verzierungen ziehen die Geometrie, die Textur des Glases und der Kontrast zwischen der metallischen Oberfläche und der zarten Struktur des Lampenschirms die Aufmerksamkeit auf sich. Dadurch bleibt RIFLO W A Steel ein markantes und zugleich dezentes Element der Raumgestaltung.

RIFLO W A Steel ist ein Angebot für Menschen, die zeitloses Design, edle Materialien und subtile Details schätzen. Die Kombination aus modernistischer Inspiration, geriffeltem Glas und integrierter LED-Beleuchtung macht die Wandleuchte zu einer ästhetischen Ergänzung moderner Innenräume.

**Die wichtigsten Merkmale**

- Geometrische Form, inspiriert vom Modernismus und der Bauhaus-Ästhetik.
- Stahlausführung mit dekorativem Metallelement.
- Graphitfarbener, satinierter Lampenschirm aus geriffeltem Glas.
- Die Kombination aus Metall und Glas unterstreicht den modernen Charakter der Leuchte.
- Integrierte 3-W-LED-Lichtquelle.
- Schlanke Proportionen: 4,3 × 15,6 × 43,5 cm.
- Dunkelbeige Metallblende mit den Maßen 25 × 6,8 cm.
- Schutzklasse IP20 – für den Innenbereich.

## Technische Informationen

| | |
|---|---|
| **Inklusive Lichtquelle** | Ja |
| **Art der Lichtquelle** | LED |
| **Max. Leistung der Leuchte** | 3W |
| **IP-Abschluss** | IP20 |
| **Länge** | 4,3 cm |
| **Breite** | 15,6cm |
| **Höhe** | 43,5 cm |
| **Abmessungen der Deckenschiene Länge x Breite** | 25cm x 6,8cm |
| **Baumaterial** | Stahl/Glas |
| **Farben** | Edelstahl (Steel) |
| **Farbe des Farbtons** | satiniert, graphitfarben |
| **Bürgschaft** | 5 lat |
| **Zusätzliche Kommentare** | auf Bestellung handgefertigtes Produkt |
| **Typ / Anwendung** | Wandleuchte, Wandlampe |
| **Stromversorgung** | ~230V, 50/60 Hz |

## Andere Veredelungen



