RIFLO W A Steel – Wandleuchte aus Stahl mit transparentem Glas

Farbtemperatur:

https://ummo-lighting.de/de/riflo/7787-riflo-w-a-steel-wandleuchte-aus-stahl-mit-transparentem-glas-5906733727748.html



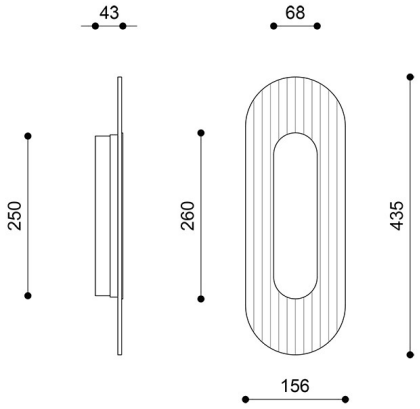

Preis: 272,93 € brutto

Hersteller: **UMMO Lighting**

Produkt-Code: **RIWAS616002**

EAN: **5906733727748**

Zur Auswahl stehen:

Farbtemperatur	Produkt-Code	Ean13	Bruttopreis
3000K	RIWAS616002	5906733727748	272,93 €
4000K	RIWAS616004	5906733727755	272,93 €

Beschreibung

Beschreibung des Designs

RIFLO W A ist eine Wandleuchte, deren Form durch ihre subtile Geometrie auffällt - die abgeflachte, ovale Form der Wandleuchte erinnert an den Grundriss eines modernistischen Gebäudes - ein schlichter, funktionaler Block, wie man ihn in der Architektur des Gdynia der 1930er Jahre oder in den klassischen Umsetzungen der Bauhausschule findet. Es ist eine geometrische Reinheit, die sich dem Prinzip "form follows function" unterordnet. RIFLO W A ist jedoch kein direktes Zitat aus der Vergangenheit - die Verwendung von transparentem, geriffeltem und handgeschliffenem Glas verleiht der Leuchte einen modernen Touch. Die Oberflächenstruktur bricht das Licht auf subtile Weise und verleiht dem Ganzen ein Gefühl von Tiefe und visueller Leichtigkeit. Es handelt sich um eine Neuinterpretation der Moderne auf zeitgemäßer Basis - mit Respekt vor den Klassikern, aber ohne Nachahmung.

Der Name RIFLO ist eine phonetische Umwandlung des englischen Wortes riffle", was soviel wie feine Rillen oder Prägungen bedeutet. Es ist dieses Motiv des Rhythmus und der Oberflächentextur, das der Leuchte ihre Identität verleiht. Form und Detail gehen hier Hand in Hand und bilden ein kohärentes Ganzes, dessen Stärke in der Zurückhaltung liegt.

Lampenkomponenten und Funktionalität

Das Gehäuse der Leuchte besteht aus pulverbeschichtetem Metall in RAL 6013 olivgrün, RAL 9003 weiß oder RAL 9005 schwarz, was die minimalistische Form betont und die grafische Kontur hervorhebt. Die Vorderseite der Leuchte besteht aus präzis geriffeltem Glas, das transparent, aber strukturiert ist und dem Licht gleichzeitig Richtwirkung und Weichheit verleiht.

Die Leuchte ist mit einer integrierten 3W LED-Lichtquelle ausgestattet, die in zwei Lichtfarben erhältlich ist - 3000K (warm) oder 4000K (neutral). So kann der Benutzer die Version wählen, die am besten zum Charakter des Raums und der Stimmung passt, die er darin erzeugen möchte. Die Abmessungen der Leuchte betragen 4,3 x 15,6 x 43,5 cm - Proportionen, die die Leuchte auch in einem begrenzten Raum schlank und elegant wirken lassen.

Anwendung und Schutzklasse IP20

Die RIFLO W A wurde für trockene Innenräume konzipiert - gemäß der Schutzklasse IP20 ist sie am besten für Wohnräume, Flure, Schlafzimmer und Eingangsbereiche geeignet. Sie ist eine Leuchte, die perfekt als Zusatz- oder Akzentlicht funktioniert und die Raumatmosphäre bereichert, ohne den Raum zu dominieren.

Handgefertigt und einzigartig

Jede RIFLO W A Leuchte wird auf Bestellung von Hand montiert. Sie ist ein Produkt fernab der Massenproduktion - mit Sorgfalt und Präzision gefertigt, ganz im Sinne der Markenphilosophie von UMMO, die einen klaren Schwerpunkt auf raffinierte Details, Langlebigkeit und Individualität legt.

Mit seiner modernen Interpretation der modernistischen Form, seiner Verarbeitungsqualität und seiner subtilen Präsenz ist RIFLO W A für all jene, die bewusstes Design schätzen - geerdet in der Geschichte, aber offen für die Gegenwart. Wir laden Sie ein, die von UMMO entworfene Leuchte zu kaufen und zu entdecken.

Funktionelle Hauptmerkmale

- Modernistisch inspirierte, flach-ovale Form.
- Farben nach Wahl: olivgrün RAL 6013, weiß RAL 9003 oder schwarz RAL 9005.
- Edle Materialien: Metall / geriffeltes Klarglas.
- Zeitgemäßer Charakter durch geriffeltes Glas.
- Eingebaute Lichtquelle mit bewährten Hochleistungs-LEDs.
- Schutzart: IP20 - für den Innenbereich.
- Handmontiert auf Bestellung - jedes Stück wird mit viel Liebe zum Detail gefertigt.

Technische Informationen

Inklusive Lichtquelle	Ja
Art der Lichtquelle	LED
Max. Leistung der Leuchte	3W
IP-Abschluss	IP20
Länge	4,3 cm
Breite	15,6cm
Höhe	43,5 cm
Abmessungen der Deckenschiene Länge x Breite	25cm x 6,8cm
Baumaterial	Metall / klares geriffeltes Glas
Farben	Edelstahl (Steel)
Farbe des Farbtons	transparent
Bürgschaft	5 lat
Zusätzliche Kommentare	auf Bestellung handgefertigtes Produkt
Typ / Anwendung	Wandleuchte, Wandlampe
Stromversorgung	~230V, 50/60 Hz

Andere Veredelungen



