SUPURU W marineblaue Wandleuchte mit schwarzem Rohr

https://ummo-lighting.de/de/supuru/7612-supuru-w-marineblaue-wandleuchte-mit-schwarzem-rohr-5906733728646.html



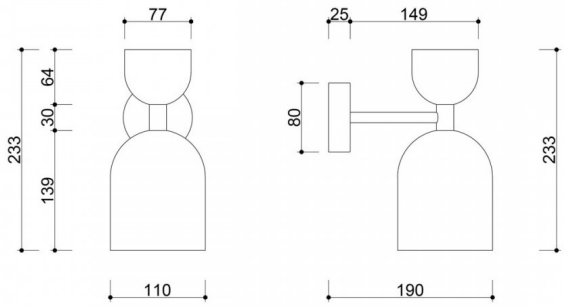

Preis: 150,98 € brutto

Hersteller: **UMMO Lighting**

Produkt-Code: **SUK11320**

EAN: **5906733728646**

Beschreibung

Beschreibung des Designs

Die Leuchte SUPURU W verbindet minimalistische Ästhetik mit subtilen Verweisen auf die japanische Tradition. Sie passt zu Empfängern, die Wert auf Minimalismus, Ruhe, bewusste Entscheidungen und eine Ästhetik legen, die zwischen Japandi und Modernismus balanciert. Der Name Supuru ist eine phonetische Metapher für Stille und Licht - genau das, was eine gut gestaltete Leuchte schafft. Zwei kuppelförmige Lampenschirme sitzen übereinander auf einem schlanken Stiel. Ihre Form erinnert an die klassischen Laternen, die Tempelgassen schmücken. Diese harmonische Komposition verbindet die Schlichtheit der Form mit einer tiefen Verwurzelung in der Kultur.

Der Name SUPURU" kann als phonetische Anspielung auf das japanische Wort subaru" gedeutet werden, das Vereinigung" oder Versammlung" bedeutet. Diese Anspielung unterstreicht die Idee von Harmonie und Einheit, die durch das Design der Leuchte vermittelt wird.

Bestandteile der Leuchte und Funktionalität

Der Leuchtenkörper besteht aus Metall in den Farben der UMMO-Palette (weiß RAL 9003, schwarz RAL 9005, gelb RAL 1016, melone RAL 1028, rosa RAL 3014, rot-orange RAL 2002, bordeauxrot RAL 3004, marineblau RAL 5003, blau RAL 5014, oliv RAL 6013, beige), was ihm einen eleganten und universellen Charakter verleiht. Das zarte Rohr, das die Schirme miteinander verbindet, verleiht der Leuchte einen subtilen Touch und unterstreicht ihr raffiniertes Design. Die Abmessungen der Wandleuchte sind: 19 x 11 x 23,3 cm.

Die Leuchte ist mit einem Leuchtmittel des Typs GU10 ausgestattet. SUPURU W bewährt sich sowohl als Akzent- als auch als Funktionsbeleuchtung. Die Wandleuchte ist mit einem verstellbaren Schirm ausgestattet, so dass Sie das Licht genau dorthin lenken können, wo Sie es brauchen, und den Lichtstrahl präzise ausrichten können. So können Sie die Beleuchtung ganz einfach an Ihre Bedürfnisse anpassen - ob als Arbeitsleuchte zum Lesen, als dekorativer Strahler oder als dezente Beleuchtung für einen ausgewählten Bereich des Innenraums.

Diese Lösung verbindet Funktionalität mit Flexibilität und gibt dem Nutzer die volle Kontrolle über die Atmosphäre im Raum.

Anwendung und Schutzklasse IP20

Dank der Schutzart IP20 ist die SUPURU W Leuchte ideal für trockene, häusliche Räume - vom Home Office und Wohnzimmer über die Bibliothek, das Restaurant, das Hotel, die Garderobe oder das stilvolle Esszimmer. Ihr zeitloses und doch subtiles Design passt ganz natürlich in japanische, modern-klassische oder moderne eklektische Einrichtungsstile und verleiht dem Interieur Ruhe und visuelle Harmonie.

Die Wandleuchte Supuru W lässt sich perfekt mit der Pendelleuchte aus der gleichen Serie kombinieren und bildet so ein kohärentes, modernes Beleuchtungsset. Diese Kombination sorgt für visuelle Kontinuität im Raum und verbindet Decken- und Wandbeleuchtung zu einer harmonischen Komposition.

Handgefertigt und einzigartig

Jede SUPURU W Leuchte wird in einer kleinen Werkstatt hergestellt, in der handwerkliches Können mit der Liebe zum kleinsten Detail einhergeht. Die Leuchte wird auf Bestellung von Hand montiert und ist kein Massenprodukt, sondern eine bewusste Entscheidung - für alle, die Authentizität, Langlebigkeit und eine persönliche Note im Design suchen. Es ist ein Design für diejenigen, die Qualität mit handwerklichen Wurzeln zu schätzen wissen.

Durch die Kombination klassischer Formen mit modernen Details ist SUPURU W die perfekte Wahl für alle, die eine außergewöhnliche Beleuchtung für ihr Interieur suchen. Wir laden Sie ein, die Leuchte zu kaufen und das Licht aus einer völlig neuen Perspektive zu erleben - der Perspektive der Marke UMMO.

Wesentliche Merkmale

- Minimalistisches, von der japanischen Tradition inspiriertes Design.
- Handgefertigt, um die Einzigartigkeit des Produkts zu gewährleisten.
- Große Auswahl an trendigen Farben.
- Edle Oberflächenmaterialien: Metall.
- Schutzklasse: IP20 - für die Verwendung in Innenräumen.
- Möglichkeit zur individuellen Gestaltung der Oberfläche innerhalb der UMMO-Farbkollektion.

Technische Informationen

Inklusive Lichtquelle	Nicht
Gewindetyp	GU10 LED
Max. Leistung der Leuchte	1 x 10W
IP-Abschluss	IP20
Länge	19cm
Breite	11cm
Höhe	23,3 cm
Durchmesser des Deckengitters	8cm
Baumaterial	Metall
Farben	Marineblau (Saphirblau RAL 5003)

Farbe des Rahmens	schwarz
Bürgschaft	24 Monate
Zusätzliche Kommentare	auf Bestellung handgefertigtes Produkt
Typ / Anwendung	Wandleuchte, Wandlampe
Stromversorgung	~230V, 50/60 Hz

Andere Veredelungen












