MALUMI A rot-orangefarbene Deckenpendelleuchte

Farbtemperatur:
Dimmung:

https://ummo-lighting.de/de/malumi/7563-malumi-a-rot-orangefarbene-deckenpendelleuchte-5906733727670.html

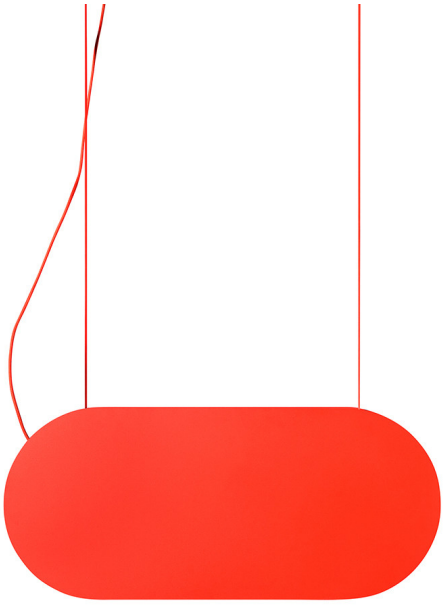

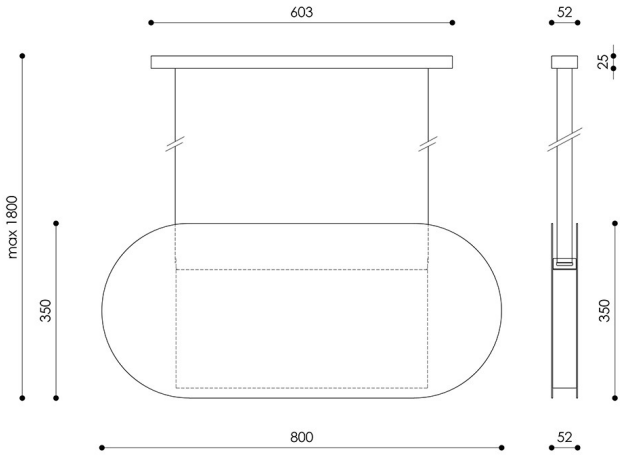

Preis: **572,93 €** brutto

Hersteller: **UMMO Lighting**

Produkt-Code: **MLA61212P2**

EAN: **5906733727670**

Zur Auswahl stehen:

Farbtemperatur	Dimmung	Produkt-Code	Ean13	Bruttopreis
3000K	nein	MLA61212P2	5906733727670	572,93 €
3000K	ja	MLA61212P2D	5906733745360	646,10 €
4000K	ja	MLA61212P4D	5906733745377	646,10 €
4000K	nein	MLA61212P4	5906733723481	572,93 €

Beschreibung

Beschreibung des Designs

Die Leuchte MALUMI A ist eine ausdrucksstarke Verschmelzung von tragbarer Kunst und der Ästhetik der 1980er Jahre. Ihr Name, inspiriert von dem Wort 'malumi', das in der tamilischen Sprache 'Seemann' bedeutet, bezieht sich auf das Reisen und die Entdeckung neuer Formen. Das Design der Leuchte lehnt sich an die Memphis-Bewegung an, die sich durch kräftige Farben und geometrische Formen auszeichnet und gleichzeitig eine modernistische Schlichtheit bewahrt. Ihre Form - basierend auf einem flach-ovalen Schirm - ist ein bewusster Verweis auf die Moderne, wo die Einfachheit der Geometrie Modernität und Ordnung ausdrücken sollte. UMMO greift dieses Motiv konsequent auf, belebt es aber mit intensiven Farben, so dass die Leuchte nicht in den Hintergrund tritt, sondern als klarer Akzent im Raum präsent sein soll. Farbe, Form und ausgewogene Proportionen machen sie zu einem fast skulpturalen Objekt - eher eine zeitgenössische Lichtinstallation als eine klassische Leuchte. Im Sinne der Memphis-Ästhetik verbindet MALUMI A Geometrie mit Ausdruck, jedoch mit Kontrolle und Augenmaß.

Lampenkomponenten und Funktionalität

Der Leuchtenkörper besteht aus pulverbeschichtetem Aluminium, dessen tiefmatter Schirm die Ausdruckskraft von Form und Farbe unterstreicht. Dank des verwendeten Materials ist sie trotz ihrer beachtlichen Größe leicht. Er ist in folgenden Farben lieferbar: RAL 9003 weiß, RAL 9005 schwarz, RAL 2002 rot-orange, RAL 5003 marineblau, RAL 6013 olivgrün. Die gesamte Leuchte bildet ein kompaktes, homogenes Lichtobjekt, in das das Leuchtmittel bereits integriert ist, so dass kein separates Leuchtmittel und kein Austausch erforderlich ist.

Das integrierte LED-Modul ist auf eine gleichmäßige und weiche Lichtabgabe bei hoher Energieeffizienz und Langlebigkeit ausgelegt. So sorgt die MALUMI A für eine gleichmäßige, gut verteilte Leuchtdichte, ohne dass zusätzliche Einstellungen oder Benutzereingriffe erforderlich sind.

Die Leuchte ist an einem farblich auf den Korpus abgestimmten Textilband aufgehängt und 145 cm lang. Mit ihrer horizontalen Form und ihren Proportionen (80 x 5,2 x 35 cm) passt sie perfekt über eine Kücheninsel, eine Bar oder einen Tisch und bringt nicht nur Licht, sondern auch Charakter in den Raum.

Anwendung und Schutzklasse IP20

Dank der Schutzklasse IP20 ist MALUMI A für den Einsatz in trockenen Innenräumen konzipiert. Sie passt perfekt über einen Esszimmertisch, eine Kücheninsel oder in ein stilvolles Wohnzimmer und verleiht der Einrichtung Charakter und Energie.

Handgefertigt und einzigartig

Jedes Stück der Lampe MALUMI A wird auf Bestellung von Hand zusammengebaut, wobei auch die kleinsten Details berücksichtigt werden. Es handelt sich um ein sorgfältig hergestelltes Produkt, das für den einzelnen Kunden und nicht für den Massenkonsumenten bestimmt ist. Die Handarbeit garantiert die Einzigartigkeit und die hohe Qualität eines jeden Stücks. MALUMI A ist nicht nur eine Leuchte, sie ist eine Manifestation von Mut im Design. Ihre Anwesenheit im Raum ist eine Erklärung des Stils und der Liebe zur angewandten Kunst. Wir laden Sie herzlich ein, das außergewöhnliche Design der Marke UMMO zu erwerben und zu erleben.

Hauptmerkmale:

- Design inspiriert von der Memphis-Bewegung und dem Modernismus.
- Material: Metall.
- Farben nach Wahl: weiß RAL 9003, schwarz RAL 9005, rot-orange RAL 2002, marineblau RAL 5003, olivgrün RAL 6013.
- Wählbare Farbtemperatur der Lichtquelle: 3000K (warm) oder 4000K (neutral).
- Eingebaute Lichtquelle mit bewährten Leds, die die richtigen Parameter halten.
- Schutzklasse: IP20 - für den Innenbereich geeignet.
- Handmontiert auf Bestellung - jedes Stück wird mit viel Liebe zum Detail hergestellt.

Technische Informationen

Inklusive Lichtquelle	Ja
Art der Lichtquelle	LED
Max. Leistung der Leuchte	34W
IP-Abschluss	IP20
Kabellänge(n)	145cm
Drahtlängen	145cm
Länge	80cm
Breite	5,2 cm
Höhe	35cm
Abmessungen der Deckenschiene Länge x Breite	60,3cm x 5,2cm
Baumaterial	metal / aluminium
Farben	rot-orange
Farbe des Kabels	rot-orange
Art der Umflechtung	Polyester
Bürgschaft	5 lat

Zusätzliche Kommentare	auf Bestellung handgefertigtes Produkt
Typ / Anwendung	Deckenleuchte, Hängeleuchte
Gesamtlänge	180cm
Stromversorgung	~230V, 50/60 Hz

Andere Veredelungen

