KUGLO B Decken-Pendelleuchte IP44

https://ummo-lighting.de/de/kuglo/7542-kuglo-b-deckenpendelleuchte-5906733723290.html



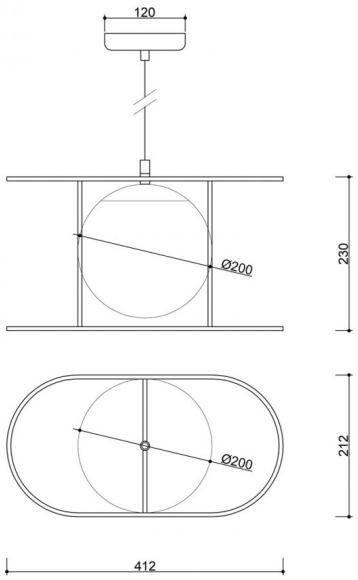

IP44

Preis: 255,85 € brutto

Hersteller: **UMMO Lighting**

Produkt-Code: **KUB122BS0**

EAN: **5906733723290**

Beschreibung

KUGLO ist wie ein Zaubertrick... Kugeln, die auf Metallstäben balancieren und ein Spektakel aus Licht und Schatten in einem Raum spielen. Wie wäre es, wenn Sie Ihr Zuhause mit KUGLO noch magischer gestalten würden? Wählen Sie eine (oder mehrere!) der vier Versionen und lassen Sie Ihrer Fantasie freien Lauf. In der KUGLO-Kollektion finden Sie einen eleganten Plafond, eine Wandleuchte sowie einfache und dreifache Pendelleuchten. Durch die Vielzahl der Optionen ergeben sich enorme Gestaltungsmöglichkeiten. Die Hängelampen unterstreichen den Charakter eines eklektischen Wohnzimmers, die Wandleuchte macht sich schnell in einem minimalistischen Schlafzimmer heimisch, während der Plafond eine stilvolle Ergänzung für ein modernes Büro darstellt. Magische Lampen, magische Wirkung!

Technische Informationen

Inklusive Lichtquelle	Nicht
Gewindetyp	E27 LED
Eingangsspannung	220-240V
Max. Leistung der Leuchte	1 x 15W
IP-Abschluss	IP44
Kabellänge(n)	100cm
Länge	123cm
Breite	41,2 cm
Höhe	23cm
Tiefe	21,2 cm
Durchmesser des Deckengitters	12cm
Baumaterial	Metall/Glas
Farben	schwarz (Tiefschwarz RAL 9005)
Farbe des Kabels	schwarz
Art der Umflechtung	Baumwolle
Farbe des Farbtons	weiß
Durchmesser des Lampenschirms	20cm
Farbe des Rahmens	schwarz
Dimmbar	ja
Bürgschaft	24 Monate
Zusätzliche Kommentare	auf Bestellung handgefertigtes Produkt
Typ / Anwendung	Deckenleuchte, Hängeleuchte

Andere Veredelungen