YOTTSU W A schwarze Wandleuchte / Wandleuchter

Farbtemperatur:

https://ummo-lighting.de/de/yottsu/7531-yottsu-w-a-schwarze-wandleuchte-wandleuchter-5906733723092.html



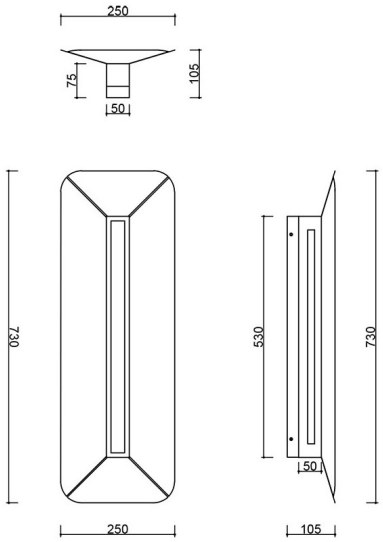

Preis: 509,51 € brutto

Hersteller: **UMMO Lighting**

Produkt-Code: **YWA620002**

EAN: **5906733723092**

Zur Auswahl stehen:

Farbtemperatur	Produkt-Code	Ean13	Bruttopreis
3000K	YWA620002	5906733723092	509,51 €
4000K	YWA620004	5906733723108	509,51 €

Beschreibung

Beschreibung des Designs

Die Wandleuchte YOTTSU W A ist eine raffinierte Interpretation des minimalistischen Designs, inspiriert von der Ästhetik des italienischen Designs der 1990er Jahre. Ihre schlanke, vertikale Form bringt ein Gefühl von Harmonie und Gleichgewicht in den Innenraum. Die charakteristische Aussparung im Korpus des Diffusors verleiht der Struktur eine visuelle Leichtigkeit, die die Gleichförmigkeit der Form durchbricht und ihren dynamischen Charakter unterstreicht. Die Farben der Leuchte entsprechen der breiten Palette der Marke UMMO: Weiß RAL 9003, Schwarz RAL 9005, Melone RAL 1028, Blau RAL 5014.

Aufmerksamkeit erregt auch der sorgfältig gestaltete Lichtquellenabdeckstreifen, der nicht nur eine ästhetische Funktion hat, indem er die Linie der Leuchte ordnet und ihr visuelle Reinheit verleiht, sondern vor allem eine praktische - er verhindert wirksam den Effekt der Blendung. Darüber hinaus lassen dezente seitliche Einkerbungen im Design das Licht sanft auf die Wand fließen und schaffen einen weichen, stimmungsvollen Hintergrund. Eine durchdachte Lösung, die das Augenmerk auf Benutzerkomfort und Lichtqualität unterstreicht - eines der Markenzeichen von UMMOs Design.

Lampenkomponenten und Funktionalität

Die Leuchte ist aus hochwertigem, pulverbeschichtetem Stahl gefertigt, der für Langlebigkeit und ein ästhetisches Erscheinungsbild sorgt. Sie ist mit einer integrierten 10W-LED-Lichtquelle (CRI 90) ausgestattet, die in zwei Farbtemperaturen - 3000K oder 4000K - erhältlich ist und eine individuelle Gestaltung der Innenraumatmosphäre ermöglicht.

Die schlanke Form der Leuchte mit den Maßen 10,5 x 25 x 73 cm macht sie zur perfekten Akzentbeleuchtung in verschiedenen Räumen.

Der Name YOTTSU stammt aus dem Japanischen und bedeutet die Zahl vier - einer der Grundbegriffe, die in alltäglichen, materiellen Zusammenhängen verwendet werden, etwa zum Zählen von Gegenständen. Im Fall dieser Leuchte erhält diese Bedeutung eine symbolische Tiefe. Ausgangspunkt für die Namensgebung war das vierblättrige Kleeblatt - ein Symbol für Glück, Harmonie und Seltenheit. Seine Einzigartigkeit und natürliche Symmetrie standen Pate für eine Leuchte, die einen Raum nicht nur beleuchtet, sondern auch optisch gliedert. Die vier Kleeblätter können als die metaphorischen Säulen des Designs gelesen werden: Licht, Form, Funktion und Emotion - die Werte, die das Wesen von YOTTSU ausmachen.

In dieser Ansicht wird die Leuchte zum Mittelpunkt des Raumes, der sich nicht aufdrängt, sondern die Umgebung mit seiner Präsenz ordnet. Ihre stromlinienförmige, aber unverwechselbare Form wirkt wie ein leuchtender Kompass - ein stiller Wegweiser, um den sich das tägliche Leben entfalten kann. Sie ist eine auf Ausgewogenheit, Orientierung und intuitive Eleganz ausgelegte Leuchte, die sich in eine bewusste Innenarchitektur einfügt.

Anwendung und Schutzart IP20

Mit der Schutzart IP20 ist YOTTSU W A für den Einsatz in trockenen Räumen wie Wohnzimmern, Esszimmern, Fluren, Hotels, Restaurants oder Büroräumen konzipiert. Mit ihrer geometrischen Form und den subtilen Details passt sie perfekt in minimalistisch, skandinavisch oder japanisch eingerichtete Innenräume.

Die Wandleuchte YOTTSU W A lässt sich perfekt mit der Pendelleuchte YOTTSU A aus der gleichen Serie kombinieren und bildet so ein kohärentes, modernes Beleuchtungsset. Diese Kombination sorgt für visuelle Kontinuität im Raum und verbindet Decken- und Wandbeleuchtung zu einer harmonischen Komposition.

Handgefertigt und einzigartig

Jede YOTTSU W A Leuchte wird auf Bestellung in einer polnischen Manufaktur handgefertigt, was Einzigartigkeit und hohe Verarbeitungsqualität garantiert. Sie ist ein Angebot für alle, die einen individuellen Designansatz und handwerkliche Präzision zu schätzen wissen.

YOTTSU W A ist nicht nur eine Leuchte - sie ist ein Gleichgewichtspunkt in Ihrem Interieur, der präzise Verarbeitung mit minimalistischer Eleganz verbindet. Wir laden Sie ein, die YOTTSU Wandleuchte zu entdecken - lassen Sie das Licht zum Mittelpunkt Ihres Raumes werden und geben Sie Ihren Räumen mit UMMO einen neuen, bewussten Rhythmus.

Hauptmerkmale:

- Modernes, minimalistisches Design im Geiste des italienischen Designs der 90er Jahre.
- Verfügbare Farbtemperaturen: 3000K oder 4000K.
- Handgefertigt, um die Einzigartigkeit des Produkts zu gewährleisten - jedes Stück wird mit viel Liebe zum Detail hergestellt.
- Große Auswahl an trendigen Farben.
- Edle Oberflächenmaterialien: Stahl.
- Eingebaute Lichtquelle mit bewährten Leds, die die richtigen Parameter halten.
- Schutzklasse: IP20 - für die Verwendung in Innenräumen.
- Möglichkeit zur individuellen Gestaltung der Oberfläche innerhalb der UMMO-Farbkollektion.

Parameter der LED-Leiste 3000K:

- 2835 SMD-Dioden-Typ
- Lichtstrom 2900lm/m
- Leistung 24W/m
- Spannung 24V
- IP20

4000K LED-Streifen Parameter:

- Typ der LEDs 2835 SMD
- Lichtstrom 3115lm/m

- Leistung 24W/m
- Spannung 24V
- IP20

Stromversorgungsparameter des LED-Streifens:

- Ausgangsspannung 24V
- Leistung 10W

Technische Informationen

Inklusive Lichtquelle	Ja
Art der Lichtquelle	LED
Max. Leistung der Leuchte	10W
IP-Abschluss	IP20
Breite	25cm
Höhe	73cm
Tiefe	10,5 cm
Abmessungen der Deckenschiene Länge x Breite	53cm x 5cm
Baumaterial	metal / aluminium
Farben	schwarz (Tiefschwarz RAL 9005)
Farbe des Rahmens	schwarz
Bürgschaft	5 lat
Zusätzliche Kommentare	auf Bestellung handgefertigtes Produkt
Typ / Anwendung	Wandleuchte, Wandlampe

Andere Veredelungen


