# SUGURI Eine schwarze Deckenleuchte in XL Größe

https://ummo-lighting.de/de/suguri/7499-suguri-a-schwarz-xl-deckenleuchte-5906733726697.html

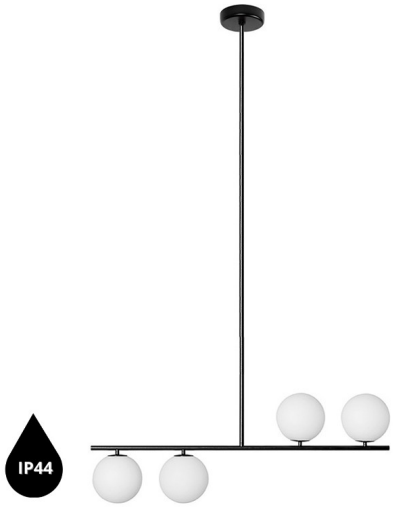


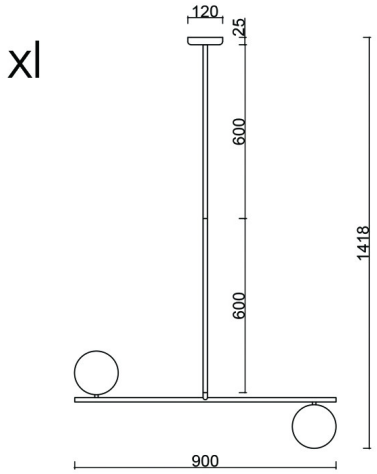


Preis: 2 519,00 zł brutto

Hersteller: **UMMO Lighting**

Produkt-Code: **SGA122RS66**

EAN: **5906733726697**

## Beschreibung

Eine Gratwanderung, das sind die Leuchten der Kollektion SUGURI, die im Rahmen der Zusammenarbeit zwischen der Marke UMMO und dem Studio SALAK entstanden sind. Die Pendelleuchten dieser Serie basieren auf einem Metallrahmen, auf dem milchig weiße Glaskugeln gewachsen sind. Suguri bedeutet auf Japanisch Johannisbeere. Der Zweig mit dieser Frucht war die Inspiration für das Design der Kollektion. Die Leuchten sind in den vielseitigen Farben Schwarz und Weiß in bis zu vier Varianten erhältlich: mit einfachen, doppelten, dreifachen oder vierfachen Lichtquellen. Greifen Sie zu den Leuchten aus der SUGURI-Kollektion und lassen Sie Ihr Zuhause in stilvollem Licht erblühen.

## Technische Informationen

| | |
|---|---|
| **Inklusive Lichtquelle** | Nicht |
| **Gewindetyp** | G9-LED |
| **Eingangsspannung** | 220-240V |
| **Max. Leistung der Leuchte** | 4 x 12W |
| **IP-Abschluss** | IP44 |
| **Breite** | 90cm |
| **Höhe** | 142cm |
| **Tiefe** | 15cm |
| **Durchmesser des Deckengitters** | 12cm |
| **Baumaterial** | Metall/Glas |
| **Durchmesser des Lampenschirms** | 15cm |
| **Dimmbar** | ja |
| **Bürgschaft** | 24 Monate |
| **Zusätzliche Kommentare** | auf Bestellung handgefertigtes Produkt |
| **Typ / Anwendung** | Deckenleuchte, Hängeleuchte |

## Andere Veredelungen

