SUGURI Eine schwarze Deckenleuchte in Größe M

https://ummo-lighting.de/de/suguri/7495-suguri-eine-schwarze-deckenleuchte-in-grosse-m-5906733726659.html

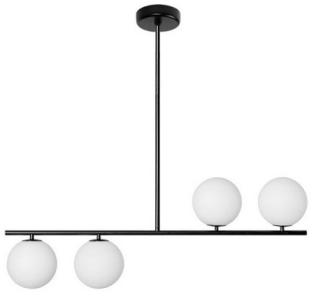

m

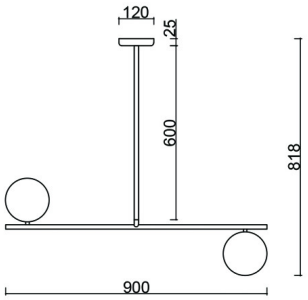

IP44

Preis: 590,00 € brutto

Hersteller: **UMMO Lighting**

Produkt-Code: **SGA122RS6**

EAN: **5906733726659**

Beschreibung

Eine Gratwanderung, das sind die Leuchten der Kollektion SUGURI, die im Rahmen der Zusammenarbeit zwischen der Marke UMMO und dem Studio SALAK entstanden sind. Die Pendelleuchten dieser Serie basieren auf einem Metallrahmen, auf dem milchig weiße Glaskugeln gewachsen sind. Suguri bedeutet auf Japanisch Johannisbeere. Der Zweig mit dieser Frucht war die Inspiration für das Design der Kollektion. Die Leuchten sind in den vielseitigen Farben Schwarz und Weiß in bis zu vier Varianten erhältlich: mit einfachen, doppelten, dreifachen oder vierfachen Lichtquellen. Greifen Sie zu den Leuchten aus der SUGURI-Kollektion und lassen Sie Ihr Zuhause in stilvollem Licht erblühen.

Technische Informationen

Inklusive Lichtquelle	Nicht
Gewindetyp	G9-LED
Eingangsspannung	220-240V
Max. Leistung der Leuchte	4 x 12W
IP-Abschluss	IP44
Breite	90cm
Höhe	82cm
Tiefe	15cm
Durchmesser des Deckengitters	12cm
Baumaterial	Metall/Glas
Durchmesser des Lampenschirms	15cm
Dimmbar	ja
Bürgschaft	24 Monate
Zusätzliche Kommentare	auf Bestellung handgefertigtes Produkt
Typ / Anwendung	Deckenleuchte, Hängeleuchte

Andere Veredelungen

