KUUL F schwarze Deckenpendelleuchte IP44

https://ummo-lighting.de/de/kuul/7478-kuul-f-schwarze-deckenpendelleuchte-ip44-5906733726505.html



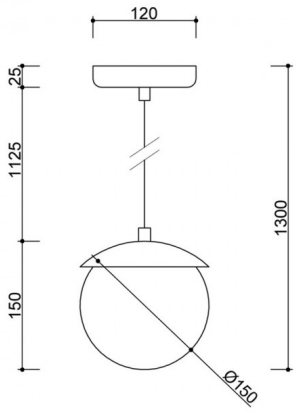

IP44

Preis: 180,24 € brutto

Hersteller: **UMMO Lighting**

Produkt-Code: **KLF122PS0**

EAN: **5906733726505**

Beschreibung

Beschreibung des Designs

KUUL F ist die kleinste Pendelleuchte der KUUL-Kollektion - kompakt, aber voller Charakter. Ihre Form beruht auf denselben Prinzipien, die die Serie auszeichnen: eine minimalistische Kugel aus milchig weißem Glas, eine einfache Aufhängung und sorgfältige Details. Trotz ihrer geringen Größe behält die Leuchte ihre skulpturale Präsenz und visuelle Sanftheit.

Sie ist eine Leuchte, die gut als Spot-Lichtquelle funktioniert, zum Beispiel neben einem Bett, über einem Beistelltisch oder in einer rhythmischen Reihe über einer Kücheninsel. Erhältlich in den Farben Schwarz (RAL 9005), Weiß (RAL 9003) und Burgunderrot (RAL 3004) bietet sie die Möglichkeit, sich einer Vielzahl von Interieurs und Stilen anzupassen - von japanischem über skandinavischen Minimalismus bis hin zu auffälligen Arrangements.

Lampenkomponenten und Funktionalität

Die Leuchte KUUL F besteht aus einem einzelnen Glasschirm mit einem Durchmesser von 15 cm aus milchig weißem Glas, der das Licht sanft streut und

eine gemütliche Atmosphäre schafft. Er hängt an einem einzigen 112,5 cm langen, geflochtenen Polyesterkabel, das bei der Installation verstellt werden kann. Ergänzt wird das Ganze durch eine minimalistische, pulverbeschichtete Deckenhalterung.

Im Inneren des Diffusors befindet sich eine Fassung für eine G9-Glühbirne (LED max. 12 W), die für Energieeffizienz und die Möglichkeit sorgt, die Lichtfarbe an die Bedürfnisse des Raumes anzupassen.

Dank ihrer kompakten Form ist KUUL F ideal für Orte, an denen eine subtile, punktuelle Beleuchtung benötigt wird - sowohl in Wohn- als auch in Geschäftsräumen.

Anwendung und Schutzart IP20 / IP44

Die Lampe KUUL F ist in zwei Schutzarten erhältlich: IP20 und IP44. Erstere eignet sich für klassische, trockene Wohnräume (Wohnzimmer, Schlafzimmer, Flur), während die IP44-Version einen sicheren Einsatz auch in Räumen mit höherer Luftfeuchtigkeit - wie Bad oder Küche - ermöglicht.

Dank ihrer geringen Größe und klassischen Form lässt sich die Kugellampe problemlos mit anderen Leuchten aus der KUUL-Kollektion kombinieren, so dass Sie in Ihrem gesamten Interieur stimmige Lichtarrangements schaffen können.

Handgefertigt und einzigartig

Jede KUUL F Leuchte wird von Hand zusammengebaut - mit Liebe zum Detail, zur Verarbeitung und zur Formstabilität. Sie ist ein Produkt für alle, die bewusstes Design, Langlebigkeit und subtile Ästhetik zu schätzen wissen. Der milchige Glasschirm, die filigrane Metallstruktur und die sorgfältig ausgewählten Komponenten verbinden sich zu einem funktionalen Objekt, das Licht und Ausgewogenheit in den Raum bringt.

Wesentliche Merkmale

- Minimalistische Hängeleuchte mit einem Schirm von 15 cm Durchmesser.
- Milchig-weißes Glas für eine weiche und gleichmäßige Lichtstreuung.
- Drei Farbvarianten: Schwarz (RAL 9005), Weiß (RAL 9003), Burgunderrot (RAL 3004).
- Zwei Dichtungsvarianten: IP20 für trockene Räume oder IP44 für Bereiche, die Feuchtigkeit ausgesetzt sind.
- G9-LED-Lichtquelle (bis zu 12 W) - Lichtfarbe und -intensität können eingestellt werden.
- Geflochtenes Kabel mit einer Länge von 112,5 cm - elegantes Aussehen und Langlebigkeit.
- Leichte Form, ideal für Einzelmontage oder in einer Gruppe.
- Sorgfältig hergestellt, von Hand montiert - eine Garantie für Qualität und Einzigartigkeit.

Technische Informationen

Inklusive Lichtquelle	Nicht
Gewindetyp	G9-LED
Max. Leistung der Leuchte	1 x 12W
IP-Abschluss	IP44
Kabellänge(n)	112,5 cm
Länge	15cm
Breite	15cm
Höhe	15cm
Durchmesser des Deckengitters	12cm
Baumaterial	Metall/Glas
Farben	schwarz (Tiefschwarz RAL 9005)
Farbe des Kabels	schwarz
Art der Umflechtung	Polyester
Farbe des Farbtons	weiß
Bürgschaft	24 Monate
Zusätzliche Kommentare	auf Bestellung handgefertigtes Produkt
Typ / Anwendung	Deckenleuchte, Hängeleuchte
Gesamtlänge	130cm

Stromversorgung	~230V, 50/60 Hz

Andere Veredelungen



