# EPLI MINI W weiße Wandleuchte / Wandleuchter IP44

https://ummo-lighting.de/de/epli-mini/7472-epli-mini-w-weisse-wandleuchte-wandleuchter-ip44-5906733726420.html




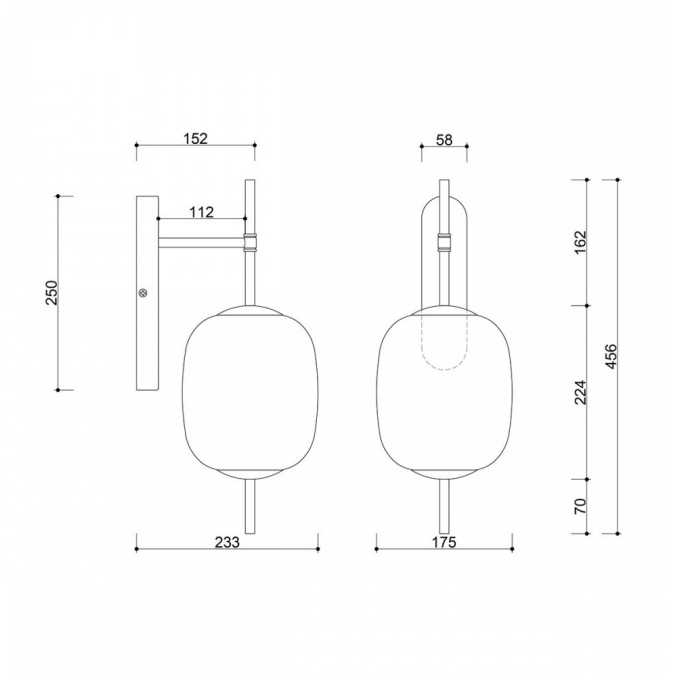


Preis: **248,54 €** brutto

Hersteller: **UMMO Lighting**

Produkt-Code: **EMK110S0**

EAN: **5906733726420**

## Beschreibung

### Beschreibung des Designs

Die Wandleuchte EPLI MINI W ist eine elegante Variation klassischer Formen, die sich mit einem Hauch von subtilem Minimalismus in das moderne Design einfügt. Ihre stromlinienförmige, grafische Silhouette basiert auf einer harmonischen Kombination aus milchig weißem Glas und schwarzen Metalldetails. Die EPLI-Kollektion ist von der Form einer Kapsel inspiriert - rund, weich und doch präzise definiert. Der Schirm, der die Form einer leicht abgeflachten Kugel hat, wird von oben und unten von vertikalen Stäben umschlossen, die der Leuchte Klarheit und Charakter verleihen. Eine Leuchte, die sowohl einen subtilen Akzent setzt als auch ein starkes Element in der Raumkomposition darstellt.

### Lampenkomponenten und Funktionalität

Die EPLI MINI W besteht aus einem milchig weißen Glasdiffusor mit einem Durchmesser von 17,5 cm und einer Höhe von 22,4 cm, der auf einer vertikalen Struktur aus pulverbeschichtetem Metall in Schwarz oder Weiß montiert ist. Die Wandleuchte wird mit einer länglichen Halterung, ebenfalls in schwarzer oder weißer Textur, an der Wand befestigt, die die Form stabilisiert und ihre geometrische Reinheit vervollständigt.

Die im Inneren des Schirms verborgene Lichtquelle (G9-Fassung, max. 12 W LED) spendet ein weiches, gleichmäßiges Licht, das ideal ist, um eine gemütliche Atmosphäre zu schaffen. Die Leuchte kann direkt an das Stromnetz angeschlossen werden und benötigt keine zusätzlichen Vorrichtungen.

## Anwendung und Schutzart IP20 / IP44

Die EPLI MINI W Wandleuchte eignet sich hervorragend für Entspannungsräume, Flure, Schlafzimmer, Badezimmer (in der IP44-Version) sowie für gewerbliche Räume wie Hotellobbys, Restaurants oder Boutiquen. Dank ihrer universellen Farbgebung und ihrer modernen, aber zeitlosen Form passt sie perfekt zu japanischen, modernen und minimalistischen Einrichtungen.

Die erhältliche IP20-Version ist für trockene Innenräume konzipiert, während das Modell mit IP44 sicher in Bereichen mit höherer Luftfeuchtigkeit (z. B. Badezimmern) eingesetzt werden kann.

## Handgefertigt und einzigartig

Jede EPLI MINI W Wandleuchte wird in Handarbeit und mit viel Liebe zum Detail hergestellt. Hochwertiges Glas und präzisionsgefertigte Metallteile werden pulverbeschichtet, um Haltbarkeit und Ästhetik für viele Jahre zu garantieren. Wie immer setzt UMMO auf Qualität, Funktionalität und einen unverwechselbaren Stil, der sich nicht den saisonalen Moden unterwirft.

**EPLI MINI W - Hauptmerkmale**

- Wandleuchte aus der EPLI-Kollektion von UMMO.
- Glasdiffusor in milchigem Weiß (⌀17,5 cm x 22,4 cm).
- Konstruktion aus pulverbeschichtetem Metall.
- Befestigung an der Wand mittels einer länglichen strukturierten Halterung.
- Leuchtmittel: G9, max 12W LED.
- Schutzart: IP20, IP44.
- Farben: weiß (Signalweiß RAL 9003), schwarz (Tiefschwarz RAL 9005).
- Gesamthöhe: 45,6 cm | Tiefe (ab Wand): 23,3 cm.
- Ein stilvoller Akzent für Schlafzimmer, Flure, Wohnzimmer und Geschäftsräume.
- Handgefertigt und zeitlos in der Form.

## EPLI MINI-Kollektion

Die EPLI MINI-Kollektion ist eine Leuchtenserie für kleinere Räume, die eine funktionelle und dennoch ästhetische Beleuchtung benötigen. Die Modelle der Serie EPLI MINI haben das charakteristische Design der größeren EPLI-Leuchten beibehalten und bieten kompakte Formen und ein subtiles, diffuses Licht. Die Serie umfasst die kleine Pendelleuchte EPLI MINI, die Tischleuchte EPLI MINI ST, die Wandleuchte EPLI MINI W und die Mehrpunktlösungen - den Plafond EPLI MINI 3P und die Deckenleiste EPLI MINI 3L, die es ermöglichen, kohärente Lichtkompositionen in kleinen Räumen zu schaffen.

Die EPLI MINI-Kollektion kann die perfekte Ergänzung zur EPLI-Kollektion sein, der ursprünglichen Serie, die die Grundlage für die gesamte EPLI-Lampenfamilie bildet. Dieses Set umfasst Leuchten, die sich sowohl für die Beleuchtung von Wohnräumen als auch von Geschäftsräumen eignen. Die Kollektion umfasst eine einzelne EPLI-Pendelleuchte, eine zweite Version der EPLI B-Pendelleuchte und die EPLI ST-Tischleuchte. Die EPLI-Modelle zeichnen sich durch ihre leichte Form und den milchig-weißen Glasschirm aus, der das Licht dezent streut und eine angenehme und warme Atmosphäre schafft.

Beide Kollektionen ermöglichen die Schaffung einer harmonischen, funktionalen und ästhetisch ansprechenden Beleuchtungsanordnung, die sich an unterschiedliche Bedürfnisse und Größen von Innenräumen anpassen lässt.

# Technische Informationen

| | |
|---|---|
| **Inklusive Lichtquelle** | Nicht |
| **Gewindetyp** | G9-LED |
| **Max. Leistung der Leuchte** | 1 x 12W |
| **IP-Abschluss** | IP44 |
| **Länge** | 23,3 cm |
| **Breite** | 17,5 cm |

| | |
|---|---|
| **Höhe** | 45,6 cm |
| **Baumaterial** | Metall/Glas |
| **Farben** | weiß (Signalweiß RAL 9003) |
| **Farbe des Farbtons** | weiß |
| **Bürgschaft** | 24 Monate |
| **Zusätzliche Kommentare** | auf Bestellung handgefertigtes Produkt |
| **Typ / Anwendung** | Wandleuchte, Wandlampe |
| **Stromversorgung** | ~230V, 50/60 Hz |

## Andere Veredelungen

