EPLI MINI Deckenpendelleuchte IP44

https://ummo-lighting.de/de/epli-mini/7469-epli-mini-deckenpendelleuchte-ip44-5906733726390.html



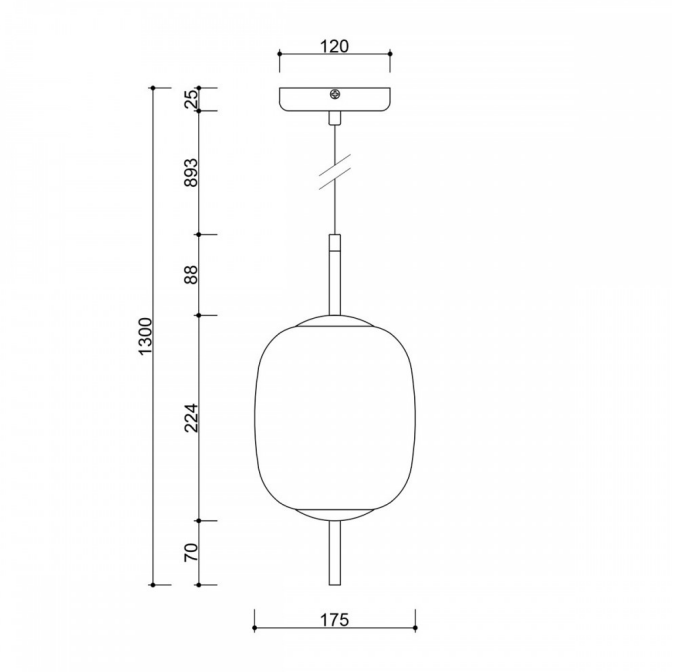

Preis: 248,54 € brutto

Hersteller: **UMMO Lighting**

Produkt-Code: **EM0122PS0**

EAN: **5906733726390**

Beschreibung

Beschreibung des Designs

EPLI MINI ist eine minimalistische Pendelleuchte mit subtil japanischem Charakter. Ihre einzigartige Form erinnert an eine Papierlaterne - leicht, organisch und harmonisch. Der milchig-weiße Glasdiffusor hat eine sanft geschwungene Form, die im Kontrast zu den schlichten vertikalen Akzenten in Form der oberen und unteren Hülse steht.

So wird die EPLI MINI nicht nur zu einer Lichtquelle, sondern auch zu einem vollwertigen Dekorationselement - skulptural und ausgewogen. Die Kombination von Schwarz (Jet Black RAL 9005) oder Weiß (RAL 9003) verleiht ihr Eleganz und macht es ihr leicht, sich in viele Einrichtungsstile einzufügen - von japanisch und zeitgenössisch bis hin zu Soft-Loft und moderner Klassik.

Lampenkomponenten und Funktionalität

Die Leuchte besteht aus einem runden Lampenschirm aus milchig weißem Glas mit einem Durchmesser von 17,5 cm und einer Höhe von 22,4 cm.

Seine weiche Form und die satinierte Oberfläche streuen das Licht auf subtile Weise und erzeugen einen angenehmen, gleichmäßigen Lichtschein. Dieses Licht ist nicht grell, sondern umhüllt den Raum und schafft eine Atmosphäre der Ruhe und Gelassenheit.

Dies wird durch die Metalldetails in Form der oberen und unteren Hülsen vervollständigt, die mit einer eleganten, strukturierten Beschichtung versehen sind. Der Kontrast zwischen dem warmen Licht des Glases und dem matten, grafischen Akzent des Metalls verleiht der Leuchte einen modernen und unverwechselbaren Charakter.

Die Leuchte wird an einem geflochtenen Polyesterkabel mit einer Länge von 89,3 cm aufgehängt, was - einschließlich des Schirms - eine maximale Gesamthöhe von 130 cm ergibt. Die Deckeneinfassung mit einem Durchmesser von 12 cm sorgt für eine ästhetisch ansprechende, stabile Befestigung und eine stimmige Gesamtkomposition.

Als Leuchtmittel dient eine energiesparende LED-Lampe mit G9-Sockel (max. 12 W), die ein warmes, stimmungsvolles Licht abgibt - ideal für die Schaffung einer Atmosphäre in privaten und gewerblichen Räumen.

Anwendung und Schutzart IP20 / IP44

EPLI MINI eignet sich sowohl für private als auch für gewerbliche Räume und ist ideal für den Einsatz über einem Tisch, einer Kücheninsel, einer Lobby, einem Ruheraum oder einem Badezimmer (Version IP44). Dank ihrer harmonischen Form und ihrer geringen Abmessungen kann sie einzeln oder in Gruppen aufgehängt werden, um Lichtkompositionen zu schaffen.

Das Modell ist in zwei Versionen der Wasserdichtigkeit erhältlich:

- **IP20** - für trockene Räume wie Wohnzimmer, Esszimmer oder Schlafzimmer.
- **IP44** - für Badezimmer oder Räume mit erhöhter Luftfeuchtigkeit (separat erhältlich).

Handgefertigt und einzigartig

Jede EPLI MINI-Leuchte wird in Polen von Hand aus hochwertigen Komponenten zusammengesetzt. Raffinierte Details, perfekt geformtes Glas und ein textilumflochtenes Kabel sind Markenzeichen der Marke UMMO. Ein Produkt für alle, die Wert auf bewusste Gestaltung und zeitloses Design legen.

EPLI MINI - Hauptmerkmale

- Pendelleuchte aus der EPLI MINI Kollektion.
- Diffusor aus milchig-weißem Glas mit einem Durchmesser von 17,5 cm und einer Höhe von 22,4 cm.
- Charakteristische vertikale Details aus Metall.
- Deckenleuchte aus Metall mit einem Durchmesser von 12 cm.
- Geflochtenes Textilkabel, Länge 89,3 cm.
- Gesamthöhe der Leuchte: 130 cm.
- G9-Fassung, max. 12 W LED.
- Schutzart IP20, IP44.
- Farben: weiß RAL 9003, schwarz RAL 9005.
- Handgefertigt aus hochwertigem Glas und Metall.
- Ideal für moderne private und gewerbliche Innenräume.

EPLI MINI-Kollektion

Die Kollektion EPLI MINI ist eine Leuchtenserie für kleinere Räume, die eine funktionelle und gleichzeitig ästhetische Beleuchtung benötigen. Die Modelle der Serie EPLI MINI haben das charakteristische Design der größeren EPLI-Leuchten beibehalten und bieten kompakte Formen und ein subtiles, diffuses Licht. Die Serie umfasst die kleine Pendelleuchte EPLI MINI, die Tischleuchte EPLI MINI ST, die Wandleuchte EPLI MINI W und die Mehrpunktlösungen - den Plafond EPLI MINI 3P und die Deckenleiste EPLI MINI 3L, die es ermöglichen, kohärente Lichtkompositionen in kleinen Räumen zu schaffen.

Die EPLI MINI-Kollektion kann die perfekte Ergänzung zur EPLI-Kollektion sein, der ursprünglichen Serie, die die Grundlage für die gesamte EPLI-Lampenfamilie bildet. Dieses Set umfasst Leuchten, die sich sowohl für die Beleuchtung von Wohnräumen als auch von Geschäftsräumen eignen. Die Kollektion umfasst eine einzelne EPLI-Pendelleuchte, eine zweite Version der EPLI B-Pendelleuchte und die EPLI ST-Tischleuchte. Die EPLI-Modelle zeichnen sich durch ihre leichte Form und den milchig-weißen Glasschirm aus, der das Licht dezent streut und eine angenehme und warme Atmosphäre schafft.

Beide Kollektionen ermöglichen die Schaffung einer harmonischen, funktionalen und ästhetischen Beleuchtungsanordnung, die sich an unterschiedliche Bedürfnisse und Größen von Innenräumen anpassen lässt.

Technische Informationen

Inklusive Lichtquelle	Nicht
Gewindetyp	G9-LED
Max. Leistung der Leuchte	1 x 12W
IP-Abschluss	IP44
Kabellänge(n)	89,3 cm
Länge	17,5 cm
Breite	17,5 cm
Höhe	38,2 cm
Durchmesser des Deckengitters	12cm
Baumaterial	Metall/Glas
Farben	schwarz (Tiefschwarz RAL 9005)
Farbe des Kabels	schwarz
Art der Umflechtung	Polyester
Farbe des Farbtons	weiß
Bürgschaft	24 Monate
Zusätzliche Kommentare	auf Bestellung handgefertigtes Produkt
Typ / Anwendung	Deckenleuchte, Hängeleuchte
Gesamtlänge	130cm
Stromversorgung	~230V, 50/60 Hz

Andere Veredelungen

