KOBAN B schwarze Deckenpendelleuchte IP44

https://ummo-lighting.de/de/koban/7462-koban-b-schwarze-deckenpendelleuchte-ip44-5906733726321.html

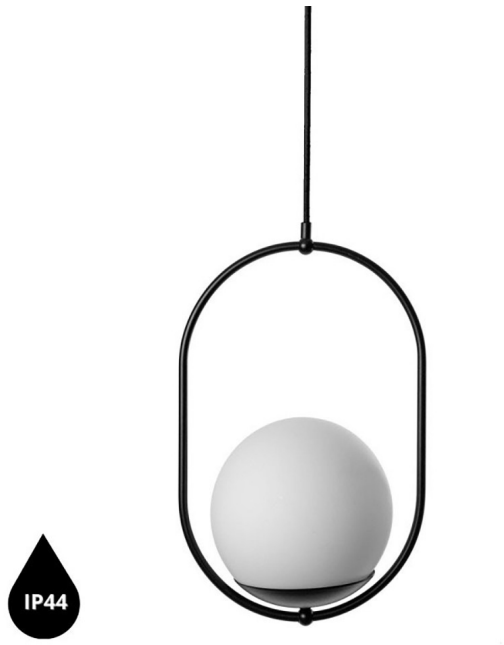

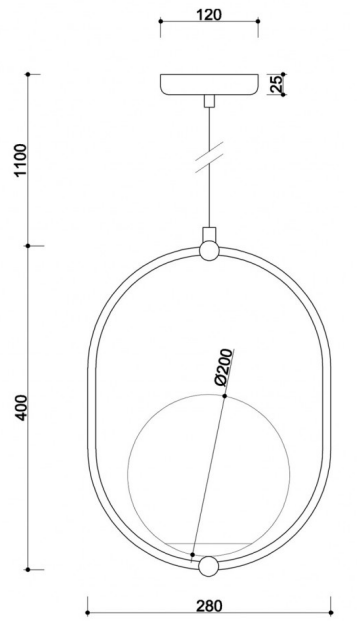

Preis: 207,07 € brutto

Hersteller: **UMMO Lighting**

Produkt-Code: **KOB122PS0**

EAN: **5906733726321**

Beschreibung

Beschreibung des Designs

KOBAN B ist eine minimalistische Pendelleuchte mit einer ausdrucksstarken und zugleich subtilen Form. Ihr Charakter wird von einem einzigen kugelförmigen Lampenschirm aus milchig weißem Glas geprägt, der mit seinem Durchmesser von 20 cm den Mittelpunkt der Komposition bildet. Das matte Glas streut das Licht sanft und verleiht dem Raum einen weichen und gleichmäßigen Glanz. Der schlichte Rahmen und das Deckengitter aus Metall unterstreichen den funktionalen, stromlinienförmigen Charakter der Leuchte, die sich perfekt in die Ästhetik von modernen, japanischen oder Loft-Räumen einfügt.

Obwohl KOBAN B durch ihre markante Form auffällt, dominiert sie die Einrichtung nicht - im Gegenteil, sie ergänzt sie harmonisch und verleiht dem Raum einen ruhigen Rhythmus und leuchtende Leichtigkeit.

Stellen Sie sich eine Indoor-Radrennbahn in Form einer Ellipse vor, auf der anstelle von Fahrrädern Glaskugeln fahren. Und nun stellen Sie sich zwei kleine Kinderhände vor, die sich für das ganze Treiben auf der Bahn interessieren. Plötzlich verschwindet eine Kugel, eine andere wird angehalten, eine andere erscheint, aber in einer anderen Größe. Eine Menge Spaß, Lachen, Ideen und Möglichkeiten. Es war das Spiel der Kinder, das uns zur

Entwicklung der Koban-Lampenserie inspirierte.

Im Design von KOBAN B wurde diese jugendliche Energie in die Sprache des Lichts übersetzt: Metallrahmen und Glas erhalten hier eine neue Erzählung - einerseits voller Ordnung, andererseits kühn in ihrer Schlichtheit. Die Leuchte fällt durch ihre elliptische Komposition und den kugelförmigen Schirm ins Auge und bringt nicht nur Licht, sondern auch eine Prise innere Freiheit in den Raum. Denn beim Einrichten eines Wohnraums lohnt es sich, auf die Stimme des inneren Kindes zu hören.

Lampenkomponenten und Funktionalität

Die Leuchte ist mit einem 100 cm langen schwarzen, geflochtenen Polyesterkabel und einem runden Deckengitter aus Metall ausgestattet. Die Gesamthöhe beträgt 150 cm, und die Leuchte selbst ist 40 cm lang und 28 cm breit. Der Diffusor besteht aus weißem Glas mit einem Durchmesser von 20 cm. Im Inneren befindet sich eine Halterung für eine E27-Lichtquelle (LED, maximal 15 W), die es dem Benutzer ermöglicht, die Intensität und die Farbtemperatur je nach den Bedürfnissen des Raums zu wählen.

Anwendung und Schutzart IP20 / IP44

KOBAN B ist in zwei Schutzarten erhältlich: die Standard-Schutzart IP20, die für trockene, geschützte Räume gedacht ist, und IP44, die auch die Installation in Räumen mit höherer Luftfeuchtigkeit, wie Bädern oder Küchen, ermöglicht. Damit eignet sich die Leuchte sowohl für häusliche Wohnräume - über einem Tisch, einer Tischplatte oder in einem Schlafzimmer - als auch für anspruchsvollere Beleuchtungsbedingungen.

KOBAN B ist Teil der größeren Koban-Kollektion, die auch andere Beleuchtungsvarianten umfasst: die Wandleuchten KOBAN D und E sowie zwei weitere Pendelleuchten - KOBAN A und KOBAN C - und das Tischmodell KOBAN ST. Zusammen bilden sie ein komplettes, ästhetisch stimmiges Set, mit dem sich der gesamte Innenraum einheitlich beleuchten lässt - von funktionalen Lichtpunkten bis zu stimmungsvollen, dekorativen Akzenten.

Handgefertigt und einzigartig

Wie alle Leuchten der Serie wird auch KOBAN B mit viel Liebe zum Detail und in Handarbeit hergestellt. Ihre schlichte Form strahlt Ruhe, Präzision und raffiniertes Design aus - ein Angebot für alle, die bei Alltagsgegenständen nicht nur Wert auf Funktionalität, sondern auch auf Schönheit und Beständigkeit legen.

KOBAN B - Hauptmerkmale

- Kugelförmiger Glasdiffusor mit einem Durchmesser von 20 cm - Mittelpunkt der Komposition und Quelle eines weichen, gleichmäßigen Lichts.
- Einfacher, grafischer Rahmen - unterstreicht den minimalistischen und modernen Charakter der Leuchte.
- Erhältlich in zwei Farben: weiß (RAL 9003) und schwarz (RAL 9005).
- Zwei IP-Varianten: für trockene (IP20) und feuchte Innenräume (IP44).
- Kann einzeln oder in Gruppen installiert werden - zum Beispiel über einem Tisch, einer Kücheninsel oder im Badezimmer.
- Handgefertigt - jede Leuchte wird einzeln und mit viel Liebe zum Detail montiert.
- Ideal für ruhige, zeitgenössische japanische, Loft- und moderne Stileinrichtungen.
- Teil der umfangreichen KOBAN-Kollektion - Sie können ganz einfach ein zusammenhängendes Beleuchtungsset zusammenstellen.

Technische Informationen

Inklusive Lichtquelle	Nicht
Gewindetyp	E27 LED
Max. Leistung der Leuchte	1 x 15W
IP-Abschluss	IP44
Kabellänge(n)	100cm
Länge	28cm
Breite	20cm
Höhe	40cm
Durchmesser des Deckengitters	12cm
Baumaterial	Metall/Glas
Farben	schwarz (Tiefschwarz RAL 9005)
Farbe des Kabels	schwarz
Art der Umflechtung	Polyester

Farbe des Farbtons	weiß
Bürgschaft	24 Monate
Zusätzliche Kommentare	auf Bestellung handgefertigtes Produkt
Typ / Anwendung	Deckenleuchte, Hängeleuchte
Gesamtlänge	150cm
Stromversorgung	~230V, 50/60 Hz

Andere Veredelungen

