HANEA Messing Wandleuchte / Wandleuchter mit erhöhter Dichtigkeit IP44

https://ummo-lighting.de/de/hanea/7397-hanea-messing-wandleuchte-wandleuchter-mit-erhoehter-dichtigkeit-ip44-5906733725928.html



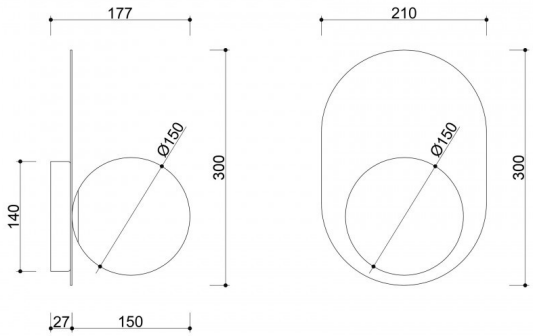

Preis: 255,85 € brutto

Hersteller: **UMMO Lighting**

Produkt-Code: **HA0130S0**

EAN: **5906733725928**

Beschreibung

Werden Sie Mitglied der UMMO-Familie! Die Lampen aus der HANEA-Kollektion sind der ideale Einstieg in Ihr Beleuchtungsabenteuer von der Ostsee. Wandlampen mit einem schlichten, milchig weißen Schirm auf einem Metallsockel, der an der Wand anliegt. Hanea bedeutet auf Schwedisch "Mann", aber im Gegensatz zu ihrem Namen ist die Lampe sehr vielseitig, so dass sie auch in typisch "weiblichen" Arrangements gut funktioniert. Die Armaturen sind je nach Modell mit schwarzer oder weißer Strukturfarbe pulverbeschichtet. Lassen Sie sich von der Kollektion HANEA mit ihren zarten Linien und dem subtilen Licht verführen. Sie werden es nicht bereuen :)

Technische Informationen

Inklusive Lichtquelle	Nicht
Gewindetyp	G9-LED
Eingangsspannung	220-240V
Max. Leistung der Leuchte	1 x 12W
IP-Abschluss	IP44
Breite	21cm
Höhe	30cm
Tiefe	18cm
Durchmesser des Deckengitters	14cm
Baumaterial	Messing/Glas
Farben	Messing
Farbe des Farbtons	weiß
Durchmesser des Lampenschirms	15cm
Farbe des Rahmens	Gold
Dimmbar	ja
Bürgschaft	24 Monate
Zusätzliche Kommentare	auf Bestellung handgefertigtes Produkt
Typ / Anwendung	Wandleuchte, Wandlampe

Andere Veredelungen



