KOP B schwarze Wandleuchte / Wandleuchter mit erhöhter Dichtigkeit IP44

https://ummo-lighting.de/de/kop/7373-kop-b-schwarze-wandleuchte-wandleuchter-mit-erhoehter-dichtigkeit-ip44-5906733722323.html

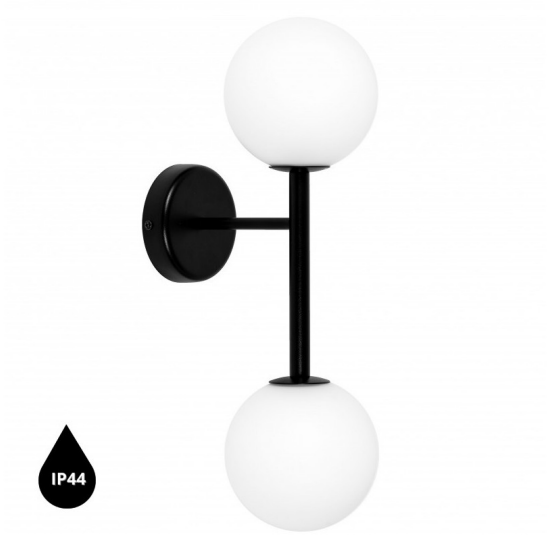

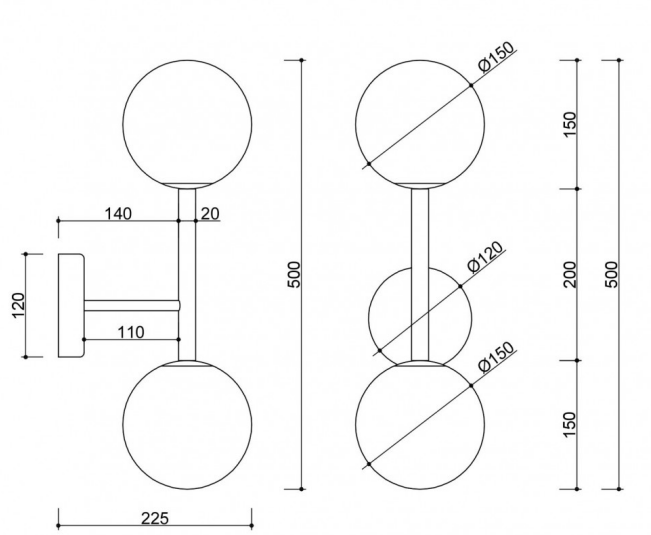

Preis: **287,56 €** brutto

Hersteller: **UMMO Lighting**

Produkt-Code: **KPB220S0**

EAN: **5906733722323**

Beschreibung

Beschreibung des Designs

Kop B ist ein eleganter Wandleuchter, der die Idee des Modells Kop A weiterentwickelt - diesmal mit zwei milchig weißen, kugelförmigen Lampenschirmen mit einem Durchmesser von 15 cm. Ihre Anordnung auf beiden Seiten des vertikalen Metallrohrs schafft eine ausgewogene, aber dynamische Lichtkomposition, die an ein sich bewegendes Planetensystem erinnert. Die Leuchte zieht mit ihrer subtilen Form und grafischen Leichtigkeit die Aufmerksamkeit auf sich und passt perfekt in moderne, minimalistische und zeitlose Interieurs.

Bestandteile und Funktionsweise der Leuchte

Kop B besteht aus zwei milchig weißen Glasschirmen mit einem Durchmesser von 15 cm, die auf beiden Seiten eines vertikalen Metallrohrs angebracht sind. Die gesamte Struktur besteht aus pulverbeschichtetem Metall in Schwarz (Jet Black RAL 9005) oder Weiß (RAL 9003) und verleiht der Leuchte einen modernen, unverwechselbaren Charakter. Die Abmessungen der Leuchte betragen 22,5 cm in der Länge, 15 cm in der Breite und 50 cm in der Höhe, was der Leuchte ein schlankes, aber entscheidendes Aussehen verleiht.

Das Leuchtmittel sind zwei austauschbare LED-Birnen (G9-Gewinde, max. 2×12W), mit denen Sie die Lichtleistung und -farbe frei einstellen können - von einem warmen, entspannenden Licht bis hin zu einem eher funktionalen, kühleren Licht.

Verwendung und Schutzart IP20 / IP44

Die Kop B bewährt sich als markanter Lichtakzent im Wohnzimmer, Flur, Korridor, Schlafzimmer oder in gewerblichen Räumen. Dank ihrer zwei Lichtpunkte kann sie als Haupt- oder Zusatzlichtquelle eingesetzt werden, die gleichzeitig den Innenraum dekoriert. Die Leuchte ist in zwei Versionen der Wasserdichtigkeit erhältlich - IP20 für trockene Räume und IP44, die die Installation in Badezimmern oder anderen feuchtigkeitsgefährdeten Bereichen ermöglicht.

Eine perfekte Ergänzung zu Kop B sind andere Leuchten aus der KOP-Kollektion: die Wandleuchten KOP A, KOP C und KOP F, die Hängeleuchte KOP E und der Plafond KOP D. Zusammen bilden sie ein kohärentes Beleuchtungssystem, das einen einheitlichen Stil in der gesamten Einrichtung ermöglicht.

Handgefertigt und individuell

Jede Leuchte wird mit Präzision und Liebe zum Detail von Hand zusammengesetzt, was ihr einen einzigartigen Charakter verleiht. Kop B ist nicht einfach nur eine Wandleuchte - sie ist ein sorgfältig entworfenes Einrichtungselement, das ästhetisches Gleichgewicht und leuchtende Harmonie bringt.

Sie zeichnet sich aus durch:

- Zwei milchige Schirme - eine doppelte Portion weiches, diffuses Licht.
- Klassische schwarze oder weiße Baufarbe.
- Wahl der Schutzart IP20 oder IP44.
- Harmonische Form mit ausgeprägten vertikalen Linien.
- Teil der KOP-Kollektion - für eine stimmige Lichtkomposition im ganzen Haus.
- Erhältlich in zwei edlen Farben: Tiefschwarz (Jet Black RAL 9005) und Reinweiß (Signal White RAL 9003).

Technische Informationen

Inklusive Lichtquelle	Nicht
Gewindetyp	G9-LED
Max. Leistung der Leuchte	2 x 12W
IP-Abschluss	IP44
Länge	22,5 cm
Breite	15cm
Höhe	50cm
Durchmesser des Deckengitters	12cm
Baumaterial	Metall/Glas
Farben	schwarz (Tiefschwarz RAL 9005)
Farbe des Farbtons	weiß
Bürgschaft	24 Monate
Zusätzliche Kommentare	auf Bestellung handgefertigtes Produkt
Typ / Anwendung	Wandleuchte, Wandlampe
Stromversorgung	~230V, 50/60 Hz

Andere Veredelungen

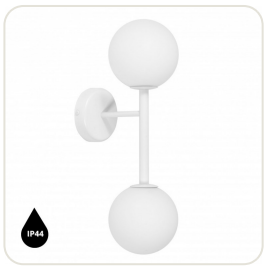
IP44