KOP A weiße Wandleuchte / Wandleuchter mit erhöhter Dichtigkeit IP44

https://ummo-lighting.de/de/kop/7372-kop-a-weisse-wandlampe-wandlampe-mit-erhohter-dichtigkeit-ip44-5906733725911.html

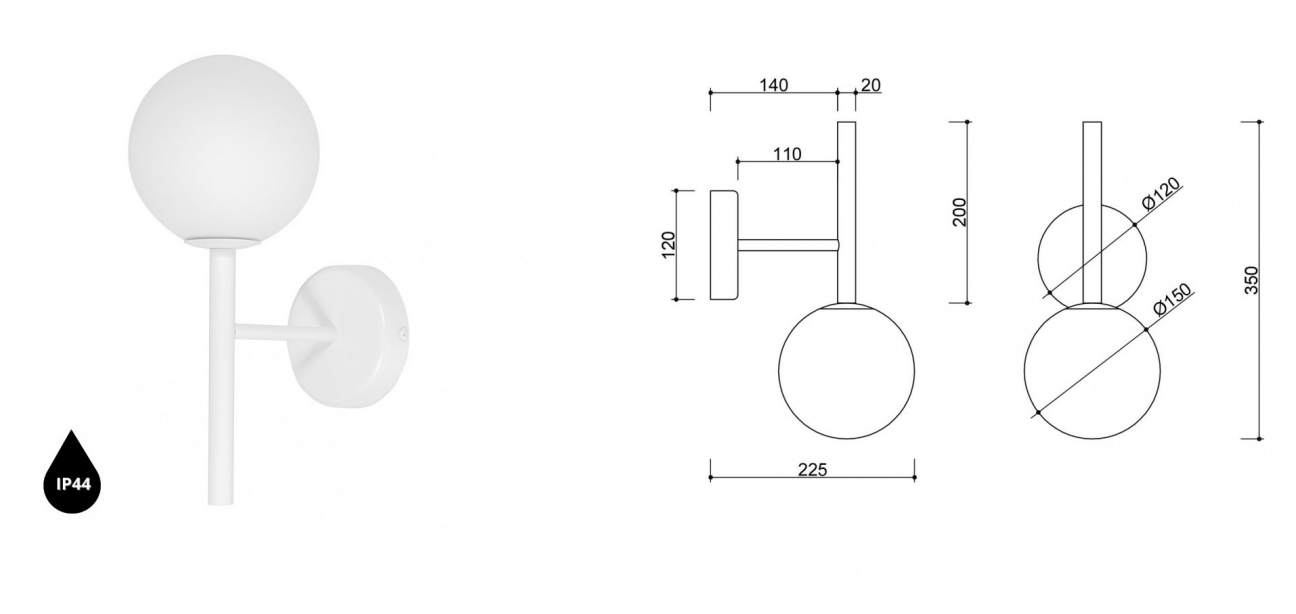

Preis: 214,39 € brutto

Hersteller: UMMO Lighting

Produkt-Code: KPA110S0

EAN: 5906733725911

Beschreibung

Beschreibung des Designs

Die Wandleuchte Kop A ist eine einzigartige Wandleuchte, die eine minimalistische Form mit einer subtilen geometrischen Ästhetik verbindet. Zentrales Element ist ein milchig-weißer Glasschirm mit einem Durchmesser von 15 cm, der einer zarten Lichtkugel ähnelt und auf einem strukturlackierten Metallrohr sitzt. Das Design erinnert an eine Lichtkonstellation, bei der die Schirme eine räumliche, harmonische Komposition bilden. Die Kop A Wandleuchte bringt ein warmes, diffuses Licht in den Innenraum, das nicht nur beleuchtet, sondern auch dekorativ ist.

Lampenkomponenten und Funktionalität

Die Konstruktion der Leuchte basiert auf einem soliden Metallrahmen, der Langlebigkeit und einen modernen Charakter garantiert. Der milchig-weiße Glasschirm streut das Licht wunderbar und schafft eine gemütliche und elegante Atmosphäre. Mit einer Länge von 22,5 cm, einer Breite von 15 cm und einer Höhe von 35 cm ist die Leuchte ein kompaktes und dennoch markantes Dekorationselement. Das Leuchtmittel ist ein austauschbares G9-Gewinde, das für LEDs mit einer maximalen Leistung von 12 W geeignet ist, so dass Sie die Farbe und Intensität des Lichts Ihren individuellen

Bedürfnissen anpassen können.

Anwendung und Schutzart IP20 / IP44

Die Kop A Wandleuchte ist ideal für moderne Innenräume - im Wohnzimmer, im Schlafzimmer, im Flur oder in Büroräumen. Dank ihrer Form und dem angenehmen, diffusen Licht schafft sie eine freundliche Atmosphäre, ohne die Einrichtung zu dominieren.
Erhältlich in zwei Schutzklassen - IP20 und IP44 - kann die Leuchte sowohl in trockenen Räumen als auch in feuchtigkeitsgefährdeten Bereichen wie Bad oder Küche installiert werden.

Die gesamte KOP-Kollektion umfasst auch die Wandleuchten KOP B, KOP C und KOP F sowie die Pendelleuchte KOP E und den Plafond KOP D, die zusammen eine kohärente und vielseitige Beleuchtungsreihe bilden. So können Sie Ihre Innenräume in einem einheitlichen Stil einrichten und dabei Funktionalität und Ästhetik miteinander verbinden.

Handgefertigt und einzigartig

Die Wandleuchte Kop A wird, wie die anderen Leuchten der KOP-Kollektion, mit viel Liebe zum Detail hergestellt, so dass jedes Stück ein Unikat ist. Sie ist eine Option für alle, die modernes Design mit künstlerischem Flair schätzen.

Sie zeichnet sich aus durch:

- Milchig weißer, kugelförmiger Lampenschirm für weiches, diffuses Licht
- Robuste Metallkonstruktion in zwei Farben - schwarz und weiß
- Wählbare Schutzart IP20 oder IP44 - flexibel in der Anwendung
- Kompakte Abmessungen - ideal für eine Vielzahl von Innenräumen
- Teil der KOP-Kollektion - ermöglicht die Schaffung harmonischer Beleuchtungsensembles
- Zwei Farben zur Auswahl - weiß RAL 9003, schwarz RAL 9005.

Technische Informationen

Inklusive Lichtquelle	Nicht
Gewindetyp	G9-LED
Max. Leistung der Leuchte	1 x 12W
IP-Abschluss	IP44
Länge	22,5 cm
Breite	15cm
Höhe	35cm
Durchmesser des Deckengitters	12cm
Baumaterial	Metall/Glas
Farben	weiß (Signalweiß RAL 9003)
Farbe des Farbtons	weiß
Bürgschaft	24 Monate
Zusätzliche Kommentare	auf Bestellung handgefertigtes Produkt
Typ / Anwendung	Wandleuchte, Wandlampe
Stromversorgung	~230V, 50/60 Hz

Andere Veredelungen

