KOBAN D schwarze Wandleuchte / Wandleuchter mit erhöhter Dichtigkeit IP44

https://ummo-lighting.de/de/koban/7366-koban-d-schwarze-wandleuchte-wandleuchter-mit-erhoehter-dichtigkeit-ip44-5906733721913.html



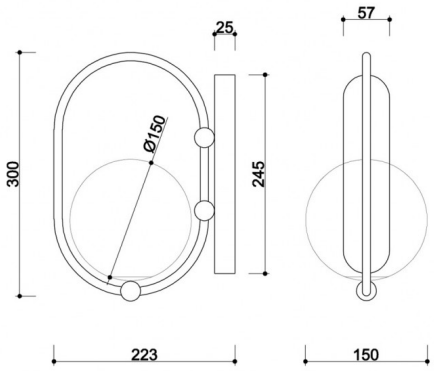

Preis: 749,00 zł brutto

Hersteller: UMMO Lighting

Produkt-Code: KOD120S0

EAN: 5906733721913

Beschreibung

Beschreibung des Designs

KOBAN D ist eine Wandleuchte aus der KOBAN-Kollektion, die die Funktionalität einer Wandleuchte mit einer raffinierten, minimalistischen Form verbindet. Ihr Design basiert auf der einfachen, grafischen Gegenüberstellung eines Metallgestells mit einem kugelförmigen Lampenschirm aus milchig weißem Glas mit einem Durchmesser von 15 cm. Das matte Glas streut das Licht auf subtile Weise und sorgt für eine angenehme und blendfreie Beleuchtung.

Die Form der Leuchte steht im Zusammenhang mit der gesamten KOBAN-Kollektion und ist inspiriert von der Freiheit, der Flexibilität und der spielerischen Bewegung der Kinder. KOBAN D eignet sich sowohl als einzelner Lichtakzent als auch in Kompositionen mit anderen Leuchten der Serie - und bringt so eine ruhige, leuchtende Geometrie in den Raum.

Lampenkomponenten und Funktionalität

Die Leuchte ist aus Metall und Glas gefertigt. Der Metallrahmen und die Wandeinfassung haben eine matte, strukturierte Oberfläche, die den modernen und zugleich zeitlosen Charakter der Leuchte unterstreicht. Der Glasdiffusor mit einem Durchmesser von 15 cm ist aus milchig-weißem Glas gefertigt und spendet weiches, diffuses Licht.

Im Inneren befindet sich eine Fassung für ein Leuchtmittel vom Typ G9 (LED, maximal 12 W). Die Leuchte ist 22,3 cm lang, 15 cm breit und 30 cm hoch. Sie ist für die Wandmontage vorgesehen - z.B. neben einem Bett, über einem Spiegel, in einem Flur oder in Korridoren.

Anwendung und Schutzarten IP20 / IP44

KOBAN D ist in zwei verschiedenen Schutzarten erhältlich:

- **IP20** - für trockene Innenräume wie Schlafzimmer, Wohnzimmer, Korridore,
- **IP44** - für Räume mit erhöhter Luftfeuchtigkeit, wie Bäder oder Küchen.

Damit ist die Leuchte sowohl für Wohnräume als auch für anspruchsvollere Bereiche wie Hotelbäder, Wellnessbereiche oder moderne Küchen geeignet.

Das Modell D ist Teil der umfangreichen KOBAN-Kollektion, zu der auch Pendelleuchten (KOBAN A, B und C), ein zweites Wandleuchtenmodell (KOBAN E) und eine Tischleuchte (KOBAN ST) gehören. Es handelt sich um eine visuell kohärente Beleuchtungsserie, die es ermöglicht, ganze Innenräume in einer einzigen Ästhetik harmonisch zu gestalten.

Handgefertigt und einzigartig

Jede KOBAN D Leuchte wird in Handarbeit mit viel Liebe zum Detail, zur Qualität und zur Verarbeitung hergestellt. Sie ist ein einzigartiges Angebot für alle, die nicht nur Funktionalität, sondern auch subtile Einzigartigkeit in Alltagsgegenständen suchen. Jedes handgefertigte Gestell hat einen einzigartigen Charakter - im Einklang mit der Ästhetik der gesamten Kollektion und doch raffiniert bis ins kleinste Detail.

KOBAN D - Hauptmerkmale

- Sphärischer, milchig weißer Glasdiffusor mit einem Durchmesser von 15 cm - weiches und gleichmäßiges Licht.
- Metallrahmen und Blende - matt pulverbeschichtet.
- Wandmontage - ideal als Stimmungslicht oder Zusatzlicht.
- Leuchtmittel: G9 (LED, max 12W).
- Abmessungen: Länge 22,3 cm, Breite 15 cm, Höhe 30 cm.
- Erhältlich in zwei Farben: schwarz RAL 9005 und weiß RAL 9003.
- Schutzarten: IP20 und IP44 - für trockene und feuchte Innenräume.
- Teil der KOBAN-Kollektion - eine Möglichkeit, ein kohärentes Beleuchtungsset zu schaffen.

Technische Informationen

Inklusive Lichtquelle	Nicht
Gewindetyp	G9-LED
Max. Leistung der Leuchte	1 x 12W
IP-Abschluss	IP44
Länge	22,3 cm
Breite	15cm
Höhe	30cm
Abmessungen der Deckenschiene Länge x Breite	24,5 cm x 5,7 cm
Baumaterial	Metall/Glas
Farben	schwarz (Tiefschwarz RAL 9005)
Farbe des Farbtons	weiß
Bürgschaft	24 Monate
Zusätzliche Kommentare	auf Bestellung handgefertigtes Produkt
Typ / Anwendung	Wandleuchte, Wandlampe

Stromversorgung	~230V, 50/60 Hz

Andere Veredelungen

