FYLLO B schwarze Wandleuchte / Wandleuchter mit erhöhter Dichtigkeit IP44

https://ummo-lighting.de/de/fyllo/7364-fyllo-b-schwarze-wandleuchte-wandleuchter-mit-erhoehter-dichtigkeit-ip44-5906733722347.html



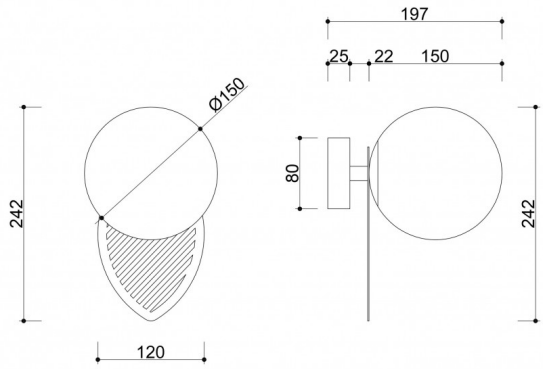

Preis: 172,93 € brutto

Hersteller: **UMMO Lighting**

Produkt-Code: **FYB120S0**

EAN: **5906733722347**

Beschreibung

Wenn das Licht Blätter abwerfen würde, würden einige davon sicherlich ihren Weg in die Kollektion FYLLO von UMMO finden. Wir haben uns von der Natur inspirieren lassen, und deshalb sind unsere neuen Leuchten mit charakteristischen "Metallblättern" versehen, die das Licht wunderschön durchscheinen lassen und einen fantasievollen Schatten an der Decke erzeugen. Außerdem gibt es den für die Marke UMMO typischen milchig-weißen, kugelförmigen Lampenschirm. In der Serie FYLLO finden Sie eine Hängeleuchte und eine Wandleuchte in zwei Farbvarianten: schwarz oder weiß. Das Hängemodell dient als Hauptlichtquelle, während die Wandleuchte den Innenraum dezent beleuchtet. Die schlichte, aber originelle Form der Leuchte ist der letzte Schliff in einem minimalistischen Schlafzimmer oder einer Küche im skandinavischen Stil. Die FYLLO-Kollektion wird Sie einfach mit Licht berauschen :) (fyllo bedeutet "Trunkenbold" auf Schwedisch)

Technische Informationen

Inklusive Lichtquelle	Nicht
Gewindetyp	G9-LED
Eingangsspannung	220-240V
Max. Leistung der Leuchte	1 x 12W
IP-Abschluss	IP44
Breite	15cm
Höhe	24cm
Tiefe	20cm
Durchmesser des Deckengitters	8cm
Baumaterial	Metall/Glas
Farben	schwarz (Tiefschwarz RAL 9005)
Farbe des Farbtons	weiß
Durchmesser des Lampenschirms	15cm
Farbe des Rahmens	schwarz
Dimmbar	nicht
Bürgschaft	24 Monate
Zusätzliche Kommentare	auf Bestellung handgefertigtes Produkt
Typ / Anwendung	Wandleuchte, Wandlampe

Andere Veredelungen



