SALLO ST Tischleuchte weiß

https://ummo-lighting.de/de/sallo/7253-sallo-st-weiss-tischlampe-5906733721050.html

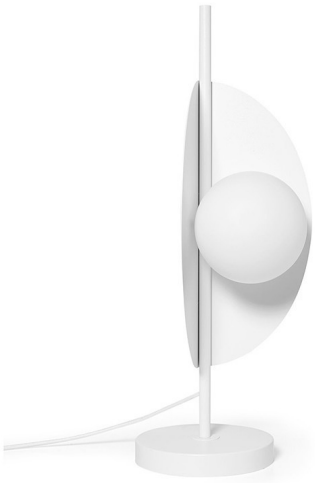

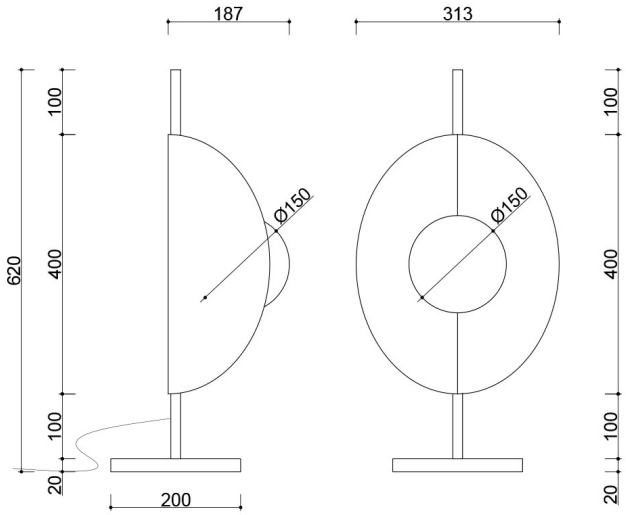

Preis: 1 879,00 zł brutto

Hersteller: **UMMO Lighting**

Produkt-Code: **SST111P1**

EAN: **5906733721050**

Beschreibung

Eine aus der Ostsee gefischte Perle? Nein! Das ist SALLO - eine Kollektion minimalistischer Pendel-, Wand-, Steh- und Tischleuchten, die aus der Zusammenarbeit zwischen dem Studio SALAK und der Marke UMMO hervorgegangen ist. Die Lampenschirme ähneln Muscheln mit Perlen oder Köpfen in abgeflachten Hüten. Die originelle Form macht die Leuchten dieser Kollektion zu einer idealen Wahl für alle, die ein modernes und stilvolles Design suchen. Diese phänomenale Leuchtenserie verbindet modernistischen Charakter und zeitgenössisches Design. Die Modelle sind in zwei Farbvarianten erhältlich: schwarz und weiß. Die Pendelleuchten sind mit einer, zwei oder drei LED-Lichtquellen ausgestattet, die anderen mit einzelnen Lichtquellen. Die Kollektion hat es bis ins Finale des Wettbewerbs Good Design 2022 geschafft. Entdecken Sie SALLO - ein wahres Beleuchtungsjuwel, das an den Ufern des polnischen Meeres entworfen wurde.

Technische Informationen

Inklusive Lichtquelle	Nicht
Gewindetyp	G9-LED
Eingangsspannung	220-240V
Max. Leistung der Leuchte	1 x 12W
IP-Abschluss	IP20
Breite	31cm
Höhe	40cm
Tiefe	22cm
Durchmesser des Deckengitters	12cm
Baumaterial	Metall/Glas
Farben	weiß (Signalweiß RAL 9003)
Farbe des Kabels	weiß
Art der Umflechtung	Polyester
Farbe des Farbtons	weiß
Durchmesser des Lampenschirms	15cm
Farbe des Rahmens	weiß
Bürgschaft	24 Monate
Zusätzliche Kommentare	auf Bestellung handgefertigtes Produkt
Typ / Anwendung	Tischlampe

Andere Veredelungen

