SUPURU 3P schwarze Pendelleuchte / Plafond

https://ummo-lighting.de/de/supuru/6552-supuru-3p-schwarz-pendelleuchte-plafond-5906733724075.html

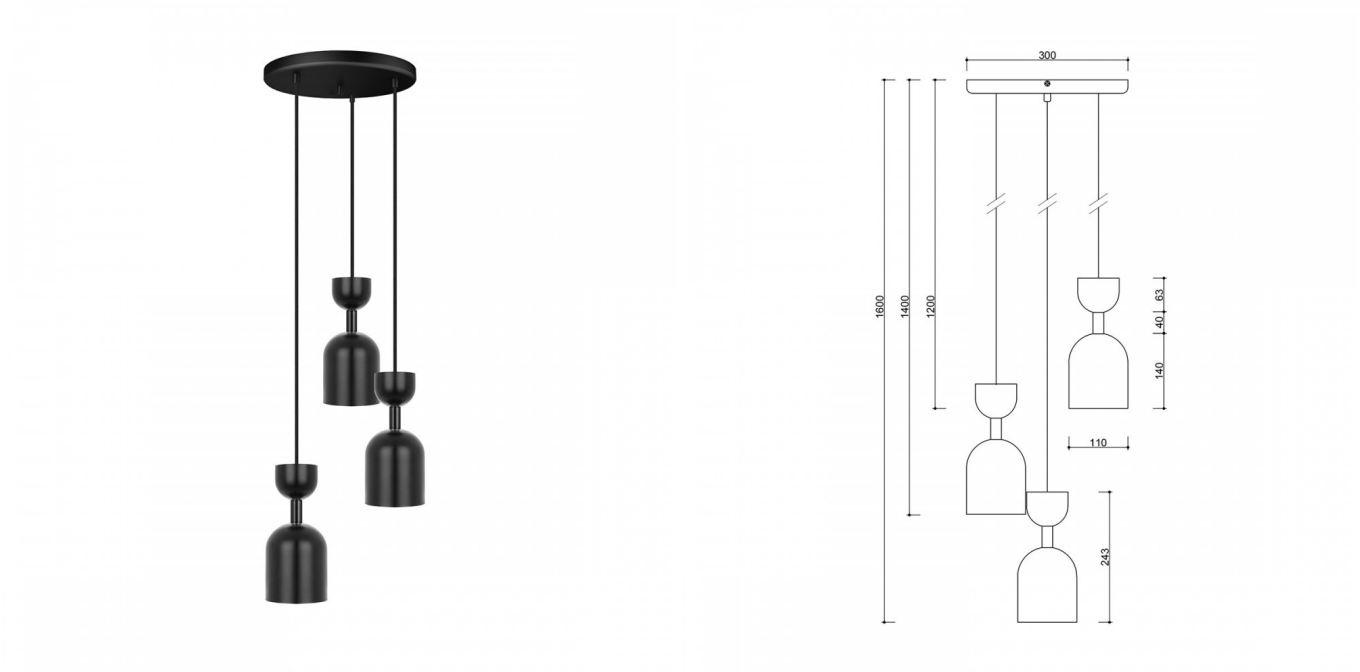

Preis: 329,03 € brutto

Hersteller: **UMMO Lighting**

Produkt-Code: **SUP322P3**

EAN: **5906733724075**

Beschreibung

Schwarz und Weiß ist ein unschlagbares Duo! Bei der Gestaltung der neuen Lampenkollektion haben wir uns erneut für eine universelle Farbkombination entschieden. Supuru Lighting ist aus unserer Liebe zum Minimalismus und zu einfachen Formen entstanden, die unsere andere Marke UMMOvon Anfang an ausgezeichnet haben. In der Kollektion finden Sie Wand- und Deckenleuchten - sowohl einzeln als auch doppelt oder dreifach an einer Leiste oder einem runden Kopfstück. Sie alle zeichnen sich durch ihr originelles Design und die ungewöhnliche Kombination von Elementen - Schirm, Rohr und umgekehrte Parabel - aus, die sofort ins Auge fallen. Klassisches Weiß oder Schwarz oder vielleicht eine dieser beiden Farben in Kombination mit Messingdetails - welche Supuru-Leuchte passt zu Ihrer Einrichtung?

Technische Informationen

Inklusive Lichtquelle	Nicht
Gewindetyp	GU10 LED
Eingangsspannung	220-240V
Max. Leistung der Leuchte	3 x 10W
IP-Abschluss	IP20
Kabellänge(n)	90cm, 110cm, 130cm
Länge	160cm
Breite	30cm
Durchmesser des Deckengitters	30cm
Baumaterial	Metall
Farben	schwarz (Tiefschwarz RAL 9005)
Farbe des Kabels	schwarz
Art der Umflechtung	Polyester
Farbe des Farbtons	schwarz
Durchmesser des Lampenschirms	11cm
Farbe des Rahmens	schwarz
Dimmbar	ja
Bürgschaft	24 Monate
Zusätzliche Kommentare	auf Bestellung handgefertigtes Produkt
Typ / Anwendung	Deckenleuchte, Plafond

Andere Veredelungen


