PLAAT A 3L weiß dreifach Messing Deckenleuchte

https://ummo-lighting.de/de/plaat/6536-plaat-a-3l-weiss-dreifach-messing-deckenleuchte-5906733723900.html



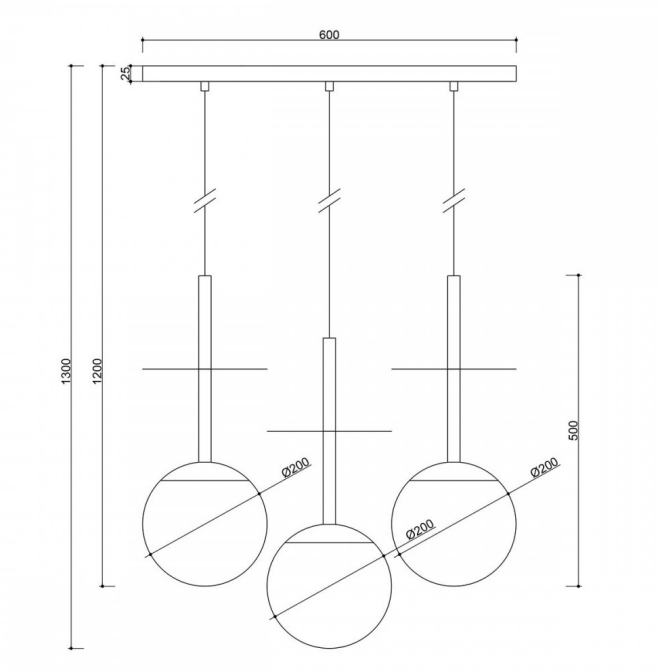

Preis: **2 199,00 zł** brutto

Hersteller: **UMMO Lighting**

Produkt-Code: **PLL331P0**

EAN: **5906733723900**

Beschreibung

Die Kollektion PLAAT ist sicherlich durch ihren Glasschirm mit der Dichterin und Schriftstellerin Sylvia Plath verbunden :) Die milchig-weiße Kugel, die für die UMMO-Lampen charakteristisch ist, soll die Poesie des Lichts zum Ausdruck bringen. Die Metallrohre werden von einer dünnen Scheibe gekreuzt, die wie ein Schirm den großen Schirm in einer eleganten Kappe abschirmt. Es ist die Metallscheibe, die die PLAAT-Leuchten auszeichnet, die es in zwei Farbvarianten gibt: schwarz-weiß und schwarz-weiß mit Goldelementen. In dieser Serie finden Sie, je nach Größe der Röhre, Pendelleuchten, Deckenleuchten, Plafonds, sowie Tischleuchten. UMMO Leuchten werden in unserem Atelier in Gdynia aus hochwertigen Komponenten handgefertigt. Wir sind im Licht zu Hause :)

Technische Informationen

Inklusive Lichtquelle	Nicht
Gewindetyp	E27 LED
Eingangsspannung	220-240V
Max. Leistung der Leuchte	3 x 15W
IP-Abschluss	IP20
Kabellänge(n)	70cm, 80cm, 70cm
Länge	130cm
Breite	60cm
Baumaterial	Metall / Messing / Glas
Farben	weiß (Signalweiß RAL 9003) / Messing
Farbe des Kabels	weiß
Art der Umflechtung	Polyester
Farbe des Farbtons	weiß
Durchmesser des Lampenschirms	20cm
Farbe des Rahmens	Weiß/Gold
Dimmbar	ja
Bürgschaft	24 Monate
Zusätzliche Kommentare	auf Bestellung handgefertigtes Produkt
Typ / Anwendung	Deckenleuchte, Hängeleuchte

Andere Veredelungen



