SUPURU Deckenpendelleuchte weiß

https://ummo-lighting.de/de/supuru/6371-supuru-deckenpendelleuchte-weiss-5906733725744.html



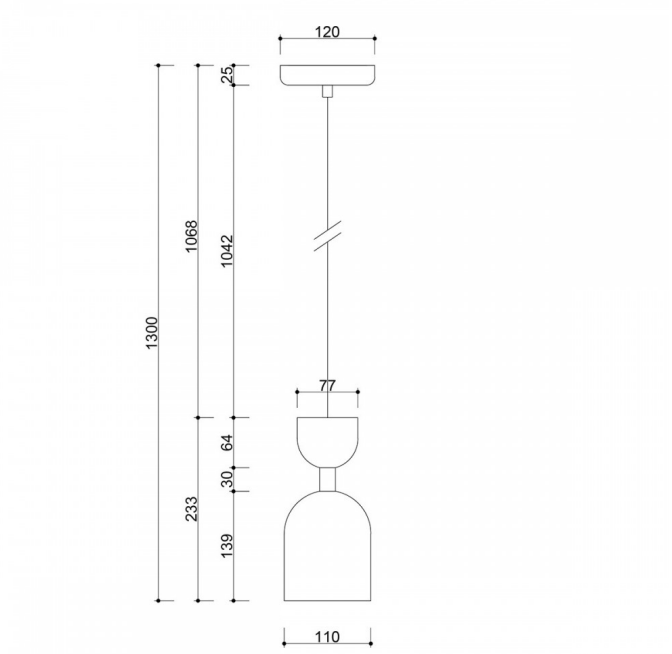

Preis: 146,10 € brutto

Hersteller: **UMMO Lighting**

Produkt-Code: **SUA111P0**

EAN: **5906733725744**

Beschreibung

Beschreibung des Designs

Die SUPURU-Leuchte in der breiten Palette der UMMO-Farben (weiß RAL 9003, schwarz RAL 9005, gelb RAL 1016, melone RAL 1028, rosa RAL 3014, rot-orange RAL 2002, bordeauxrot RAL 3004, marineblau RAL 5003, blau RAL 5014, oliv RAL 6013, beige) ist die Essenz einer minimalistischen Form, die die Sprache der Subtilität spricht. Der ausgewogene zylindrische Körper wird durch ein Stahlrohr ergänzt, das nicht nur eine strukturelle, sondern auch eine ästhetische Funktion hat und ein Element der grafischen Ausgewogenheit und Leichtigkeit in das Design einbringt. Das Ganze wird durch zwei Schirme vervollständigt, die in Kuppeln enden. Das Design von SUPURU basiert auf der japanischen Idee von Einfachheit und Harmonie und fügt sich in eine moderne Designsprache ein, die sich an der Grenze zwischen japanischem, modern-klassischem und minimalistischem Stil bewegt. Es ist eine Armatur, die den Raum nicht dominiert, sondern ihn ergänzt - diskret, konsequent und sensibel.

Der Name SUPURU" kann als phonetischer Verweis auf das japanische Wort subaru" gedeutet werden, das Vereinigung" oder Versammlung" bedeutet. Diese Anspielung unterstreicht die Idee von Harmonie und Einheit, die durch das Design der Leuchte vermittelt wird.

Lampenkomponenten und Funktionalität

Der Leuchtenkörper ist aus hochwertigem, pulverbeschichtetem Metall gefertigt, dessen Oberfläche durch ein samtiges Finish besticht. Die zentrale Achse der Struktur - ein Metallrohr - verleiht dem Ganzen einen charakteristischen Rhythmus und optische Leichtigkeit. SUPURU ist mit einer Fassung mit austauschbarem LED-Leuchtmittel des Typs GU10 mit einer maximalen Leistung von 10 W ausgestattet, die es dem Benutzer ermöglicht, sowohl die Lichtfarbe als auch die Lichtintensität nach individuellen Vorlieben zu wählen. Diese Leuchte eignet sich perfekt für kleinere Räume oder als Zonenbeleuchtung - über einem Tisch, in einem Durchgang oder in einem Schlafzimmer.

Anwendung und Schutzklasse IP20

Mit der Schutzart IP20 ist SUPURU für den Einsatz in trockenen Innenräumen konzipiert: Wohnzimmer, Esszimmer, Home Office, Wohnzimmer, Hotellobby oder Restaurant. Dank ihrer geometrisch reduzierten Form passt sie sowohl zu Einrichtungen, die auf natürlichen Materialien basieren, als auch zu grafischen, modernen Räumen.
Die Pendelleuchte Supuru passt gut zu der Wandleuchte aus der gleichen Serie und bildet ein kohärentes, modernes Beleuchtungsset. Diese Kombination sorgt für visuelle Kontinuität im Raum und verbindet Decken- und Wandbeleuchtung zu einer harmonischen Komposition.

Handgefertigt und einzigartig

Jede SUPURU-Leuchte wird in einer polnischen Manufaktur von Hand zusammengebaut, was bedeutet, dass jedes Stück einen individuellen Produktionsprozess durchläuft. Es handelt sich nicht um ein Massenprodukt, sondern um ein Projekt für einen Kunden, der handwerkliche Präzision und zeitloses Design zu schätzen weiß.
Durch die Kombination klassischer Formen mit modernen Details ist die SENKEI A die perfekte Wahl für alle, die auf der Suche nach einer einzigartigen Beleuchtung für ihr Interieur sind. Wir laden Sie ein, die Leuchte zu kaufen und das Licht aus einer völlig neuen Perspektive zu erleben, der Perspektive der UMMO Designwelt.

Hauptmerkmale:

- Minimalistisches, von der japanischen Tradition inspiriertes Design.
- Handgefertigt, um die Einzigartigkeit des Produkts zu gewährleisten.
- Große Auswahl an trendigen Farben.
- Edle Oberflächenmaterialien: Metall.
- Schutzklasse: IP20 - für die Verwendung in Innenräumen.
- Möglichkeit zur individuellen Gestaltung der Oberfläche innerhalb der UMMO-Farbkollektion.

Technische Informationen

Inklusive Lichtquelle	Nicht
Gewindetyp	GU10 LED
Max. Leistung der Leuchte	1 x 10W
IP-Abschluss	IP20
Kabellänge(n)	106,7 cm
Länge	11cm
Breite	11cm
Höhe	23,3 cm
Durchmesser des Deckengitters	12cm
Baumaterial	Metall
Farben	weiß (Signalweiß RAL 9003)
Farbe des Kabels	weiß
Art der Umflechtung	Polyester
Bürgschaft	24 Monate
Zusätzliche Kommentare	auf Bestellung handgefertigtes Produkt
Typ / Anwendung	Deckenleuchte, Hängeleuchte
Gesamtlänge	130cm
Stromversorgung	~230V, 50/60 Hz

Andere Veredelungen




