KUUL E schwarze Deckenpendelleuchte

https://ummo-lighting.de/de/kuul/1476-kuul-e-schwarze-deckenpendelleuchte-5906733724662.html



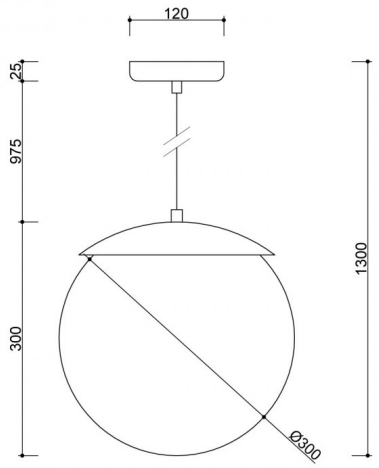

Preis: **204,63 €** brutto

Verkleinerung: -115,50 € Netz

Alter Preis: 241,22 € brutto

Hersteller: **UMMO Lighting**

Produkt-Code: **KLE122P0**

EAN: **5906733724662**

Beschreibung

Beschreibung des Designs

KUUL E ist eine Hommage an die Einfachheit und Harmonie der Form. Seine geometrische Form basiert auf einer perfekten Kugel, die von einer flachen Metallschale sanft "gedrückt" wird. Dieser Kontrast schafft eine moderne und doch subtile Silhouette, die sich perfekt in viele Einrichtungsstile einfügt - von japanisch über minimalistisch bis hin zu modernem Loft. Das weiche Licht, das durch den milchig weißen Schirm dringt, schafft eine angenehme Atmosphäre und unterstreicht die ästhetischen Qualitäten der Leuchte.

Lampenkomponenten und Funktionalität

Die Leuchte ist aus hochwertigem pulverbeschichtetem Metall und Opalglas gefertigt. Der Lampenschirm mit einem Durchmesser von 30 cm verleiht der Leuchte eine optische Leichtigkeit und sorgt gleichzeitig für eine ausreichende Lichtstreuung. Die Gesamtlänge der Leuchte beträgt 130 cm, davon ist das Kabel mit Polyestergeflecht 97,5 cm lang - leicht an die Raumhöhe anpassbar. Die E27-Fassung erlaubt die Verwendung von Standard-LED-Lampen bis zu 15 W - das bietet Funktionalität und Freiheit bei der Wahl der Lichtquelle.

Anwendung und Schutzklasse IP20

KUUL E ist für trockene Innenräume wie Wohnzimmer, Schlafzimmer, Esszimmer oder gewerbliche Räume konzipiert. Die Schutzklasse IP20 bedeutet, dass die Leuchte nicht für Feuchträume geeignet ist, aber sie ist perfekt für Orte, an denen Ambiente, Ästhetik und raffinierte Details wichtig sind.

Erhältlich in den drei Farbvarianten Schwarz (RAL 9005), Weiß (RAL 9003) und Burgunderrot (RAL 3004), lässt sie sich leicht in unterschiedliche Farbkonzepte einfügen. KUUL E macht sowohl allein als auch in Gesellschaft anderer Leuchten aus der KUUL-Kollektion eine gute Figur.

Handgefertigt und einzigartig

Jede KUUL E wird von Hand zusammengesetzt, wobei auf Präzision und Qualität der Verarbeitung geachtet wird. Sie ist nicht nur eine Beleuchtung, sondern auch ein dekoratives Element der Inneneinrichtung - für alle, die eine Lampe mit originellem Charakter und hoher Ästhetik suchen.

KUUL E - Hauptmerkmale

- Kugelförmiger Diffusor aus milchweißem Glas mit einem Durchmesser von 30 cm - sorgt für weiches, gleichmäßiges Licht.
- Geometrisches Design mit einer ausgeprägten flachen Schale - eine moderne Form, die ins Auge fällt.
- Auswechselbare Lichtquelle mit E27-Gewinde - max. 15W LED.
- Drei Farboptionen: Schwarz (RAL 9005), Weiß (RAL 9003) und Burgunderrot (RAL 3004) - für eine Vielzahl von Umgebungen geeignet.
- Wasserdicht nach IP20 - ideal für trockene Innenräume in Wohn- und Geschäftsräumen.
- Handgeklappt - hohe Verarbeitungsqualität und Liebe zum Detail.
- Universelles Design - passt gut zu japanischen, modernen, minimalistischen, klassischen und Loft-Stilen.

Technische Informationen

Inklusive Lichtquelle	Nicht
Gewindetyp	E27 LED
Max. Leistung der Leuchte	1 x 15W
IP-Abschluss	IP20
Kabellänge(n)	97,5 cm
Länge	30cm
Breite	30cm
Höhe	30cm
Durchmesser	30cm
Durchmesser des Deckengitters	12cm
Baumaterial	Metall/Glas
Farben	schwarz (Tiefschwarz RAL 9005)
Farbe des Kabels	schwarz

Art der Umflechtung	Polyester
Farbe des Farbtons	weiß
Bürgschaft	24 Monate
Zusätzliche Kommentare	auf Bestellung handgefertigtes Produkt
Typ / Anwendung	Deckenleuchte, Hängeleuchte
Gesamtlänge	130cm
Stromversorgung	~230V, 50/60 Hz

Andere Veredelungen

